ГЕОпроект
ООО «ГЕОпроект»
адрес: 355 020, Ставропольский край,
г. Ставрополь, ул. Достоевского, 75.
телефон: 8-928-304-15-00
e-mail: geoproekt26@yandex.ru

Саморегулируемая организация Союз **«Проектировщики Северного Кавказа»**
СРО-П-135-15022010.
Регистрационный номер Н №234 от 10 июня 2016 г.

Заказчик: ООО СП «Чапаевское»

«Площадка по выращиванию молодняка крупного рогатого скота молочной породы на 10000 голов» в с. Казинка Шпаковского района, Ставропольского края

Рабочая документация

Конструкции металлические

Телятник для разных возрастных групп (позиции 14 - 29 по ГП)

7/02-21-КМ8

г. Ставрополь 2021

ГЕОпроект
ООО «ГЕОпроект»
адрес: 355 020, Ставропольский край,
г. Ставрополь, ул. Достоевского, 75.
телефон: 8-918-881-00-10; 8-928-304-15-00
e-mail: geoproekt26@yandex.ru

Саморегулируемая организация Союз **«Проектировщики Северного Кавказа»**
СРО-П-135-15022010.
Регистрационный номер Н №234 от 10 июня 2016 г.

Заказчик: ООО СП «Чапаевское»

«Площадка по выращиванию молодняка крупного рогатого скота молочной породы на 10000 голов» в с. Казинка Шпаковского района, Ставропольского края

Рабочая документация

Конструкции металлические

Телятник для разных возрастных групп (позиции 14 - 29 по ГП)

7/02-21-КМ8

Директор Е. П. Лотова

Главный инженер проекта А. В. Кулаков

г. Ставрополь 2021

Ведомость чертежей основного комплекта марки КМ

Лист	Наименование	Примечание
1	2	3
1	Общие данные	
2	Схема расположения фундаментов	
3	Фундамент монолитный Фм-1	
4	Фундамент монолитный Фм-2	
5	Фундамент монолитный Фм-2а	
6	Фундамент монолитный Фм-2б	
7	Фундаментные балки Фб-1, Фб-2	
8	План на отм. 0,000 (опалубочный чертеж)	
9	План полов на отм. 0,000	
10	Сечения А-А (опалубка, армирование). Узлы 1, 2.	
11	Навозный приямок ПРм-1	
12	Схема расположения колонн, распорок и вертикальных связей	
13	Схема расположения балок, прогонов, горизонтальных и вертикальных связей	
14	Разрез 1-1	
15	Разрез 2-2	
16	Разрез 3-3	
17	Разрез 4-4	
18	Разрез 5-5	
19	Схема расположения стоек, связей фонаря. Разрезы 1-1 ... 3-3	
20	Схема расположения фахверка по оси 1	
21	Схема расположения фахверка по оси 21	
22	Схема расположения фахверка по оси А	

Ведомость чертежей основного комплекта марки КМ

Лист	Наименование	Примечание
1	2	3
23	Схема расположения фахверка по оси И	
24	Узлы 1 ... 7	
25	Узлы 8 ... 14	
26	Ворота откатные ВО-1	
27	Ворота откатные ВО-2	
28	Ворота откатные ВО-3	
29	Калитка К-1	
30	Техническая спецификация металла	

ОБЩИЕ ДАННЫЕ

Проектная документация выполнена на основании задания на проектирование.

Проект разработан для строительства в IIIб климатическом районе со следующими климатическими условиями:

- Расчетная зимняя температура воздуха: -18°С;
- Нормативный вес снегового района - 1,0 кПа (100 кг/м^2);
- Нормативный скоростной напор ветра - 0,48 кПа (48 кг/м^2);
- Глубина сезонного промерзания грунтов - 0,8м;
- Сейсмичность площадки - 7 баллов.

Все работы по строительству вести с соблюдением требований СНиП 12-03-2001 "Безопасность труда в строительстве. Часть 1" и СНиП 12-04-2002 "Безопасность труда в строительстве. Часть 2".

Технические решения, принятые в рабочих чертежах, соответствуют требованиям экологических, санитарно-гигиенических, противопожарных и других норм, действующих на территории РФ и обеспечивающих безопасную для жизни и здоровья людей эксплуатацию объекта при соблюдении предусмотренных рабочими чертежами мероприятий.

Главный инженер (архитектор) проекта _____ Кулаков А.В.

Изм.	Кол.уч.	Лист	N док.	Подпись	Дата
ГИП		Кулаков			17.12.21
Гл. констр.		Паленый			17.12.21
Исполнит.		Бушман			17.12.21
Н. контр.		Рукинова			17.12.21

7-02-21-КМ8

"Площадка по выращиванию молодняка крупного рогатого скота молочной породы на 10 000 голов" в с. Казинка Шпаковского района, Ставропольского края"

Телятник для разных возрастных групп (позиции 14 - 29 по ГП)

Стадия	Лист	Листов
Р	1	

Общие данные

ООО "ГЕОпроект"

Инв.№ подл. | Подпись и дата | Взам.инв.№

Схема расположения фундаментов

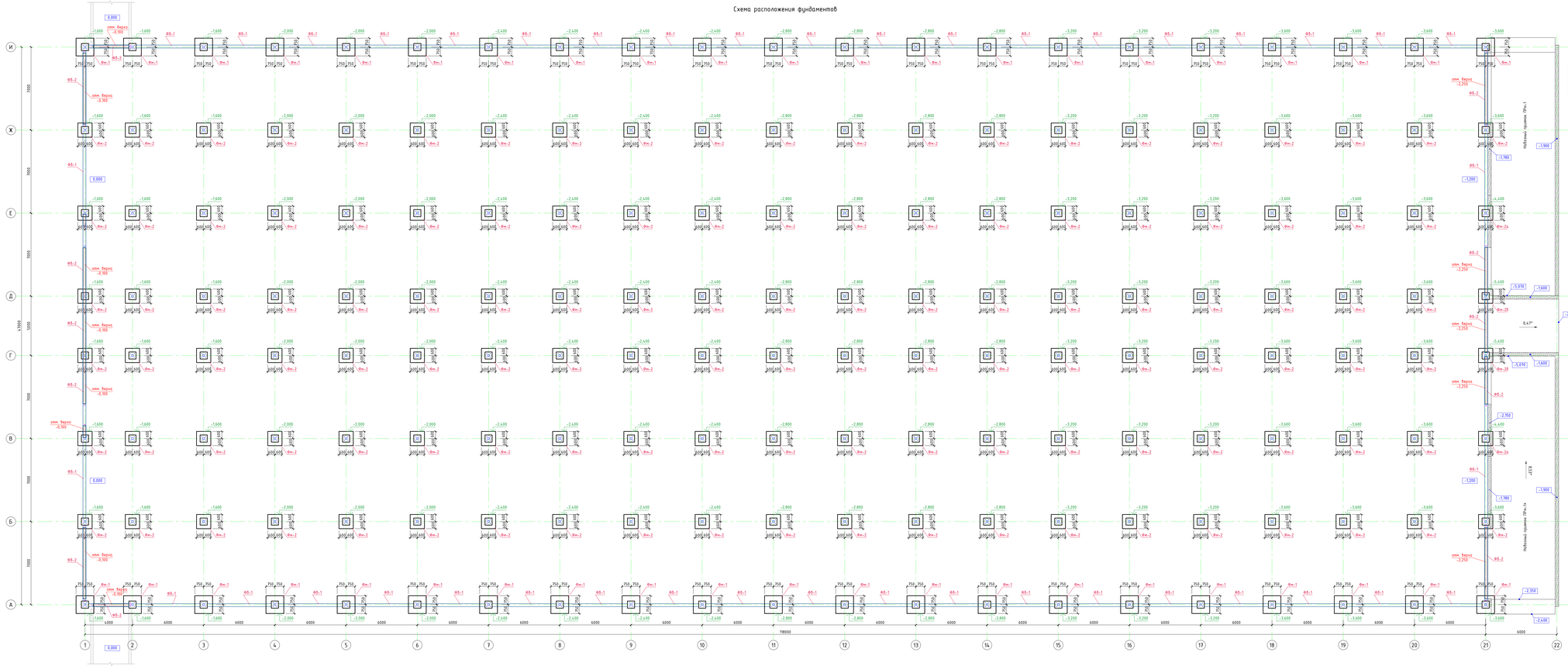

1. Объём котлована – 3620,0 м³, в том числе:
- объём набивных приямков – 640,0 м³;
2. Объём обратной засыпки – 2740,0 м³

Спецификация материалов на фундаменты

Марка, поз.	Обозначение	Наименование	Кол. шт.	Вес, ед.кг.	Примеч.
Фм-1	см. лист 2	Фундамент монолитный Фм-1	42		
Фм-2	см. лист 3	Фундамент монолитный Фм-2	122		
Фм-2а	см. лист 4	Фундамент монолитный Фм-2а	2		
Фм-2б	см. лист 5	Фундамент монолитный Фм-2б	2		
Ф1-1	см. лист 6	Фундаментная балка Ф1-1 пог.м.	257,0		
Ф1-2	см. лист 6	Фундаментная балка Ф1-2 пог.м.	73,0		

База колонн

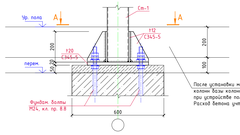

После установки металлических колонн базы колонн обетонируются при устройстве полов здания. Расход бетона учтен на листе №10.

А–А

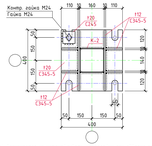

*) Допускается не устанавливать контргайки при обварке резьбовых соединений.

1. Фундаменты разработаны на основании Технического отчёта по инженерно-геологическим изысканиям выполненным ООО "ГЕОпроект" в 2021г.
2. Основанием проектируемого здания являются грунты ИГЭ-1 (суглинок тяжёлый твёрдый просадочный) со следующими характеристиками ($\gamma_{II,II}$): φ=27°, c=11 кПа, γ=1,65 г/см³, E=5,2 МПа, Psi=0,05 МПа и ИГЭ-2 (суглинок тяжелый, полутвёрдый) со следующими характеристиками ($\gamma_{II,II}$): φ=20°, c=17 кПа, γ=1,82 г/см³, E=6,9 МПа.
3. Подземные воды вскрыты на глубине 1,3–6,0 м (абс.отм. 325,03 – 324,09 м). Сезонное поднятие прогнозируется в пределах 1,0 м.
4. Фундаменты, фундаментные балки и подготовку выполнять из бетона на сульфатостойких цементах.
5. Обратную засыпку грунта в целях исключения формирования "верховодки" в пазухах фундаментов выполнять местным глинистым грунтом слоями 25 см с тщательным трамбованием с коэффициентом уплотнения $K_{уп}$=0,95.
6. Работы выполнять в соответствии с требованиями СНиП 3.03.01-87 "Несущие и ограждающие конструкции" и с соблюдением требований по безопасным методам производства работ согласно СНиП 12-03-2001 и СНиП 12-04-2002 "Безопасность труда в строительстве" (части 1, 2).

					7-02-21-КМ8	
					"Площадка по выращиванию молодняка крупного рогатого скота молочной породы на 10 000 голов" в с. Казанка Шпаковского района, Ставропольского края"	
Изм.	Кол.уч.	Лист	№ док.	Подпись	Дата	
ГИП	Кулаков				07.02.21	Телятник для разных возрастных групп (позиции 14 – 29 по ГП)
Гл. констр.	Полевый				07.02.21	
Исполнит.	Буцман				07.02.21	Схема расположения фундаментов
Н. контр.	Рукинова				07.02.21	

Стадия	Лист	Листов
Р	2	

ООО "ГЕОпроект"

Сверстано
Взам. инв. №
Подп. и дата
Инв. № подл.

Фундамент Фм-1

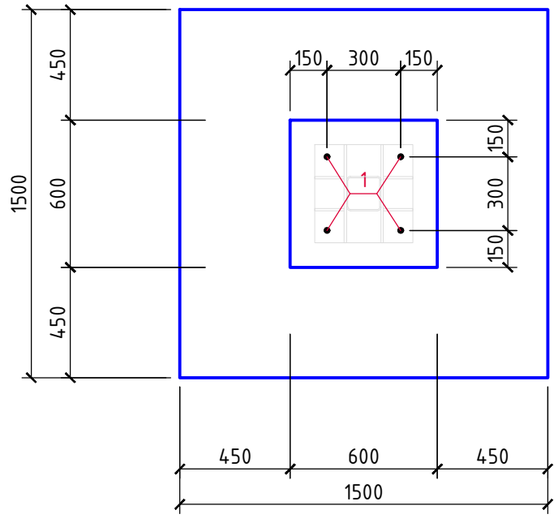

Спецификация материалов на Фм-1

Марка, поз.	Обозначение	Наименование	Кол. шт.	Вес, ед.кг.	Примеч.
С-1	ГОСТ Р 52544-2006	Сетка из Ф12 А500С с яч. 200х200 (м²)	2,5	9,0	22,5кг
1	ГОСТ 24379.1-2012	Болт 1.1.М24 × 900 (Ст. 45) с гайками и шайбами	4	3,6	
2	ГОСТ Р 52544-2006	Ф12 А500С, L=1150	8	1,02	
3	-----//-----	Ф8 А500С, L=560	24	0,22	
4	ГОСТ 5781-82	Ф8 А240, L=700	4	0,28	
		Бетон кл. В20, F150	-	-	1,0м³
		Бетон кл. В7,5 (подготовка)	-	-	0,3м³

Разрез 1-1

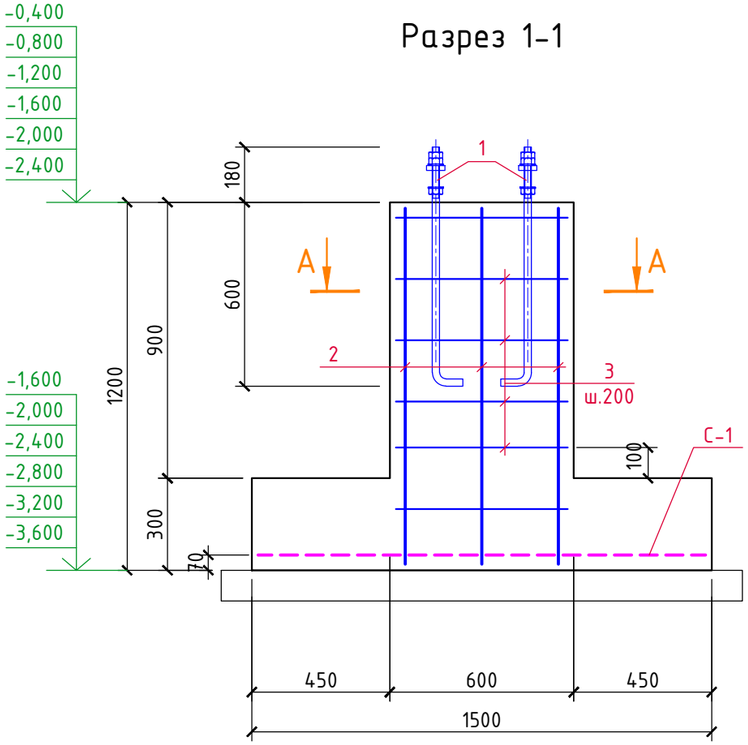

А-А

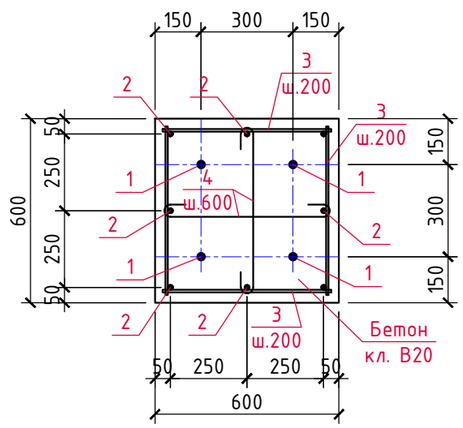

Изм.	Кол.уч.	Лист	N док.	Подпись	Дата
ГИП		Кулаков			17.12.21
Гл. констр.		Паленый			17.12.21
Исполнит.		Бушман			17.12.21
Н. контр.		Рукинова			17.12.21

7-02-21-КМ8

"Площадка по выращиванию молодняка крупного рогатого скота молочной породы на 10 000 голов" в с. Казинка Шпаковского района, Ставропольского края"

Телятник для разных возрастных групп (позиции 14 - 29 по ГП)	Стадия	Лист	Листов
	Р	3	

Фундамент монолитный Фм-1

ООО "ГЕОпроект"

Сюцырсютрэю

Вчрь.шэт.№

ПюфяшсN ш фртр

Изт.№ яюфы.

Фундамент Фм-2

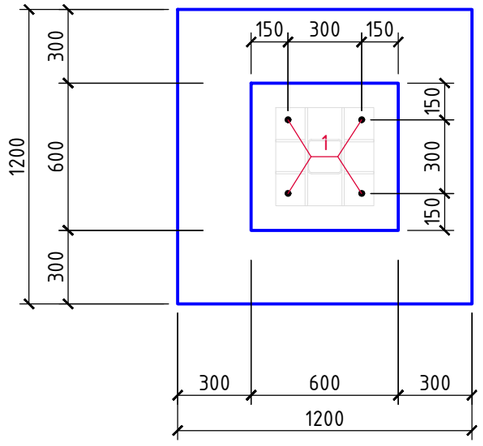

Спецификация материалов на Фм-2

Марка, поз.	Обозначение	Наименование	Кол. шт.	Вес, ед.кг.	Примеч.
С-1	ГОСТ Р 52544-2006	Сетка из ф12 А500С с яч. 200х200 ($м^2$)	1,5	9,0	13,5кг
1	ГОСТ 24379.1-2012	Болт 1.1.М24 × 900 (Ст. 45) с гайками и шайбами	4	3,6	
2	ГОСТ Р 52544-2006	ф12 А500С, L=1150	8	1,02	
3	-----//-----	ф8 А500С, L=560	24	0,22	
4	ГОСТ 5781-82	ф8 А240, L=700	4	0,28	
		Бетон кл. В20, F150	-	-	1,0$м^3$
		Бетон кл. В7,5 (подготовка)	-	-	0,3$м^3$

Разрез 1-1

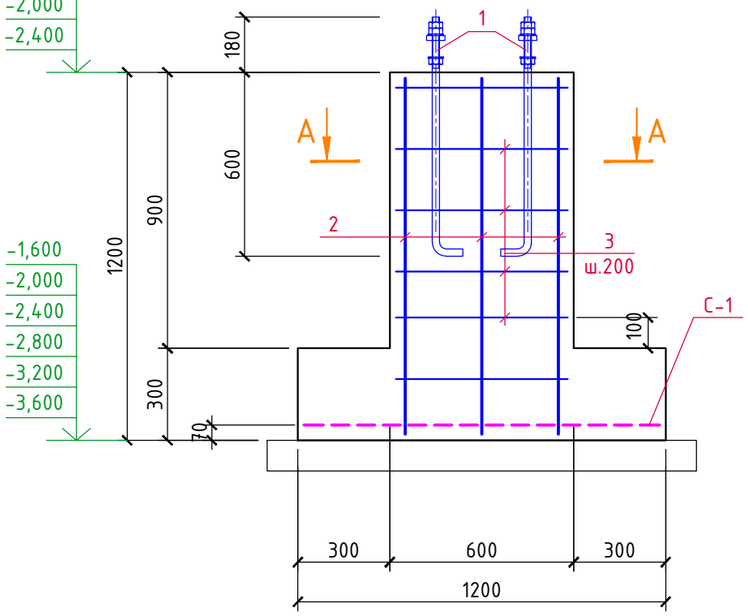

А-А

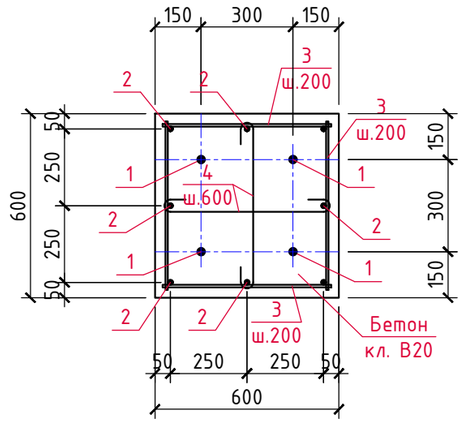

Изм.	Кол.уч.	Лист	N док.	Подпись	Дата	7-02-21-КМ8			
						"Площадка по выращиванию молодняка крупного рогатого скота молочной породы на 10 000 голов" в с. Казинка Шпаковского района, Ставропольского края"			
ГИП		Кулаков			17.12.21	Телятник для разных возрастных групп (позиции 14 - 29 по ГП)	Стадия	Лист	Листов
							Р	4	
Гл. констр.		Паленый			17.12.21				
Исполнит.		Бушман			17.12.21	Фундамент монолитный Фм-2	ООО "ГЕОпроект"		
Н. контр.		Рукинова			17.12.21				

Инв.№ подл. | Подпись и дата | Взам.инв.№

Фундамент Фм-2а

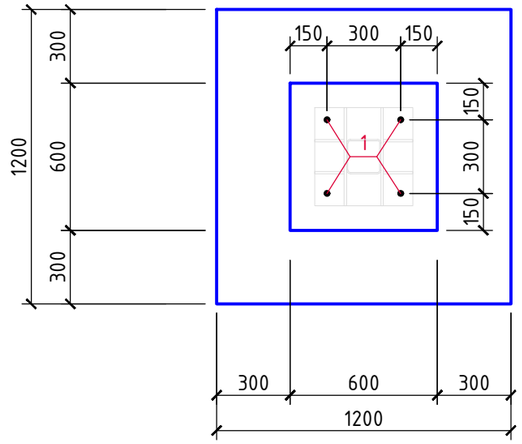

Спецификация материалов на Фм-2а

Марка, поз.	Обозначение	Наименование	Кол. шт.	Вес, ед.кг.	Примеч.
С-1	ГОСТ Р 52544-2006	Сетка из ф12 А500С с яч. 200х200 ($м^2$)	1,5	9,0	13,5кг
1	ГОСТ 24379.1-2012	Болт 1.1.М24 × 900 (Ст. 45) с гайками и шайбами	4	3,6	
2	ГОСТ Р 52544-2006	ф12 А500С, L=1950	8	1,02	
3	-----//-----	ф8 А500С, L=560	40	0,22	
4	ГОСТ 5781-82	ф8 А240, L=700	6	0,28	
		Бетон кл. В20, F150	-	-	1,3$м^3$
		Бетон кл. В7,5 (подготовка)	-	-	0,3$м^3$

Разрез 1-1

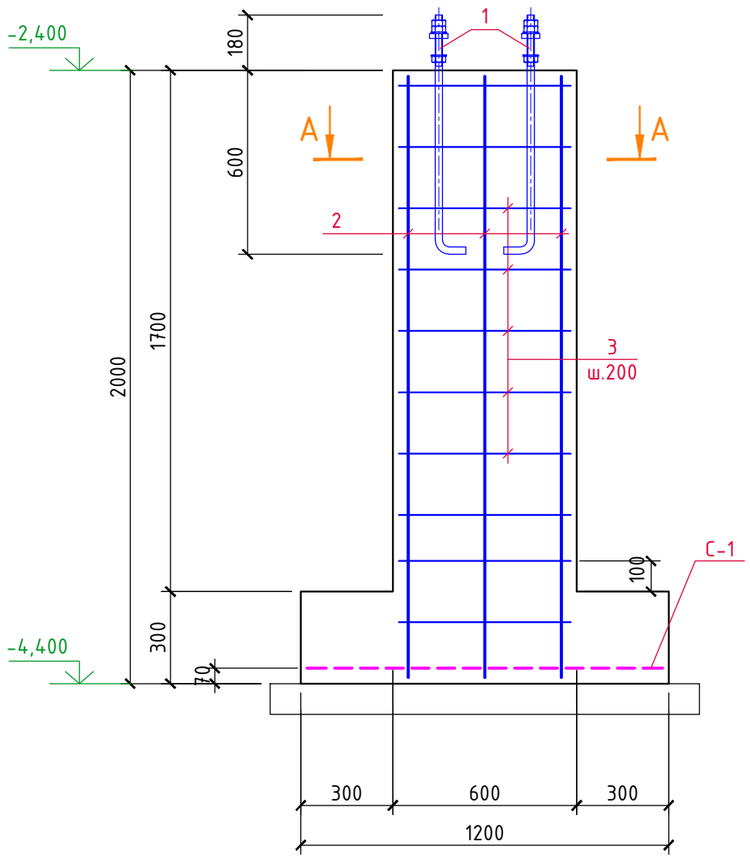

А-А

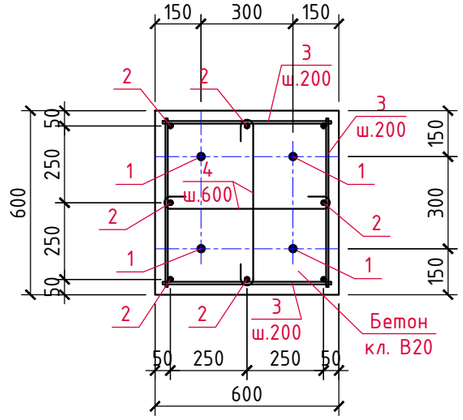

Изм.	Кол.уч.	Лист	N док.	Подпись	Дата
ГИП		Кулаков			17.12.21
Гл. констр.		Паленый			17.12.21
Исполнит.		Бушман			17.12.21
Н. контр.		Рукинова			17.12.21

7-02-21-КМ8

"Площадка по выращиванию молодняка крупного рогатого скота молочной породы на 10 000 голов" в с. Казинка Шпаковского района, Ставропольского края"

Телятник для разных возрастных групп (позиции 14 - 29 по ГП)

Стадия	Лист	Листов
Р	5	

Фундамент монолитный Фм-2а

ООО "ГЕОпроект"

Инв.№ подл. | Подпись и дата | Взам.инв.№

Фундамент Фм-2б

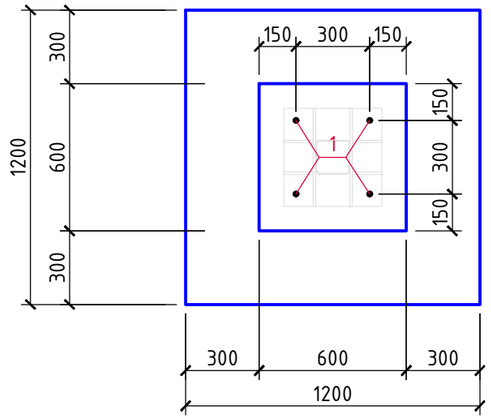

Разрез 1-1

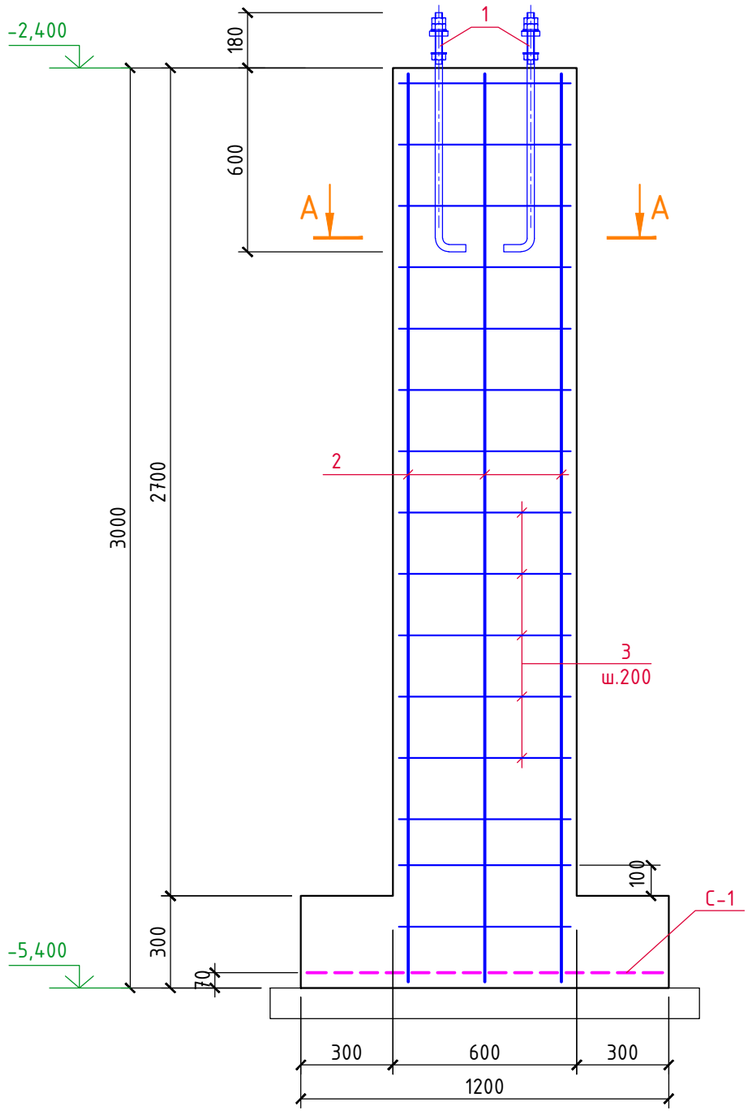

Спецификация материалов на Фм-2б

Марка, поз.	Обозначение	Наименование	Кол. шт.	Вес, ед.кг.	Примеч.
С-1	ГОСТ Р 52544-2006	Сетка из ф12 А500С с яч. 200х200 ($м^2$)	1,5	9,0	13,5кг
1	ГОСТ 24379.1-2012	Болт 1.1.М24 × 900 (Ст. 45) с гайками и шайбами	4	3,6	
2	ГОСТ Р 52544-2006	ф12 А500С, L=2950	8	2,62	
3	-----//-----	ф8 А500С, L=560	60	0,22	
4	ГОСТ 5781-82	ф8 А240, L=700	10	0,28	
		Бетон кл. В20, F150	-	-	1,41$м^3$
		Бетон кл. В7,5 (подготовка)	-	-	0,3$м^3$

А-А

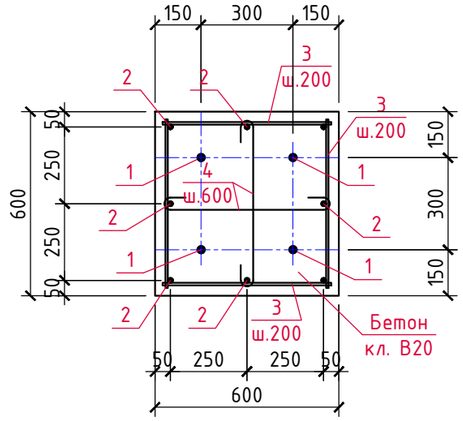

Изм.	Кол.уч.	Лист	N док.	Подпись	Дата
ГИП		Кулаков			17.12.21
Гл. констр.		Паленый			17.12.21
Исполнит.		Бушман			17.12.21
Н. контр.		Рукинова			17.12.21

7-02-21-КМ8

"Площадка по выращиванию молодняка крупного рогатого скота молочной породы на 10 000 голов" в с. Казинка Шпаковского района, Ставропольского края"

Телятник для разных возрастных групп (позиции 14 - 29 по ГП)	Стадия	Лист	Листов
	Р	6	
Фундамент монолитный Фм-2б	ООО "ГЕОпроект"		

Инв.№ подл. | Подпись и дата | Взам.инв.№

Фундаментная балка Фб-1

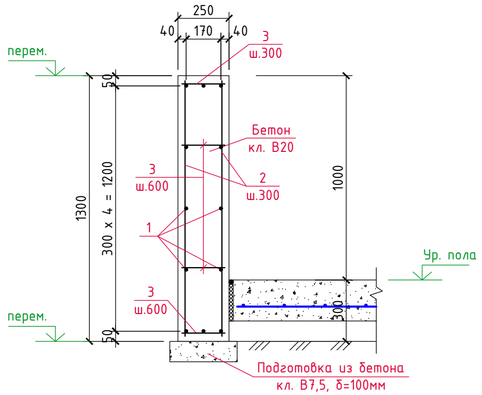

Фундаментная балка Фб-2

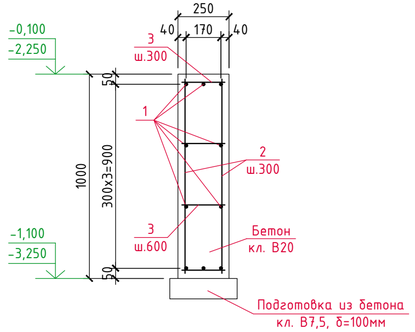

Армирование фундаментных балок (монолитные фундаменты)

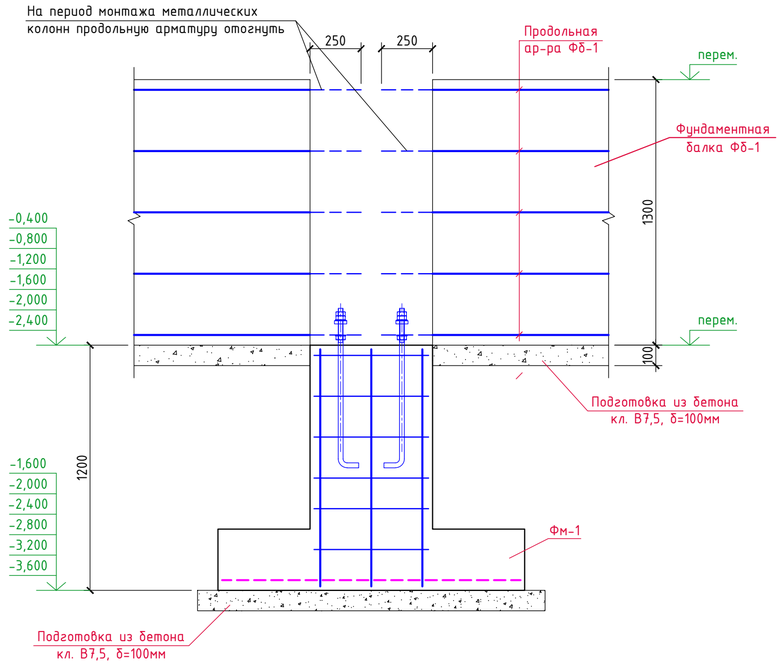

Спецификация материалов на Фб-1

Марка, поз.	Обозначение	Наименование	Кол. шт.	Вес ед.кг.	Примеч.
1	ГОСТ 5781-82	ф8 А400, Lобщ.=4280,0м	-	0,395	1690,6кг
2	----//----	ф8 А400, L=1750	1600	0,69	1104,0кг
3	----//----	ф6 А240, L=220	2000	0,05	100,0кг
		Бетон кл. В20, F150	-	-	115,0м^3
		Бетон кл. В7,5	-	-	7,0м^3

Спецификация материалов на Фб-2

Марка, поз.	Обозначение	Наименование	Кол. шт.	Вес ед.кг.	Примеч.
1	ГОСТ 5781-82	ф8 А400, Lобщ.=760,0м	-	0,395	300,2кг
2	----//----	ф8 А400, L=950	440	0,38	167,2кг
3	----//----	ф6 А240, L=220	440	0,05	22,0кг
		Бетон кл. В20, F150	-	-	18,0м^3
		Бетон кл. В7,5	-	-	2,0м^3

Изм.	Кол.уч.	Лист	N док.	Подпись	Дата	7-02-21-КМ8			
						"Площадка по выращиванию молодняка крупного рогатого скота молочной породы на 10 000 голов" в с. Казинка Шпаковского района, Ставропольского края"			
ГИП		Кулаков			17.12.21	Телятник для разных возрастных групп (позиции 14 - 29 по ГП)	Стадия	Лист	Листов
							Р	7	
Гл. констр.		Паленый			17.12.21				
Исполнит.		Бушман			17.12.21	Фундаментные балки Фб-1, Фб-2	ООО "ГЕОпроект"		
Н. контр.		Рукинова			17.12.21				

Согласовано | Взам.инв.№ | Подпись и дата | Инв.№ подл.

План на отм. 0,000 (опалубочный чертеж)

Спецификация материалов

Марка, поз.	Обозначение	Наименование	Кол. шт.	Вес ед.кг.	Примеч.
1	ГОСТ 30245-2012	Ограждение навозных приямков			
		□60х60х4,0 Lобщ.=191,0 м	-	6,71	1281,6кг

Ограждение навозных приямков

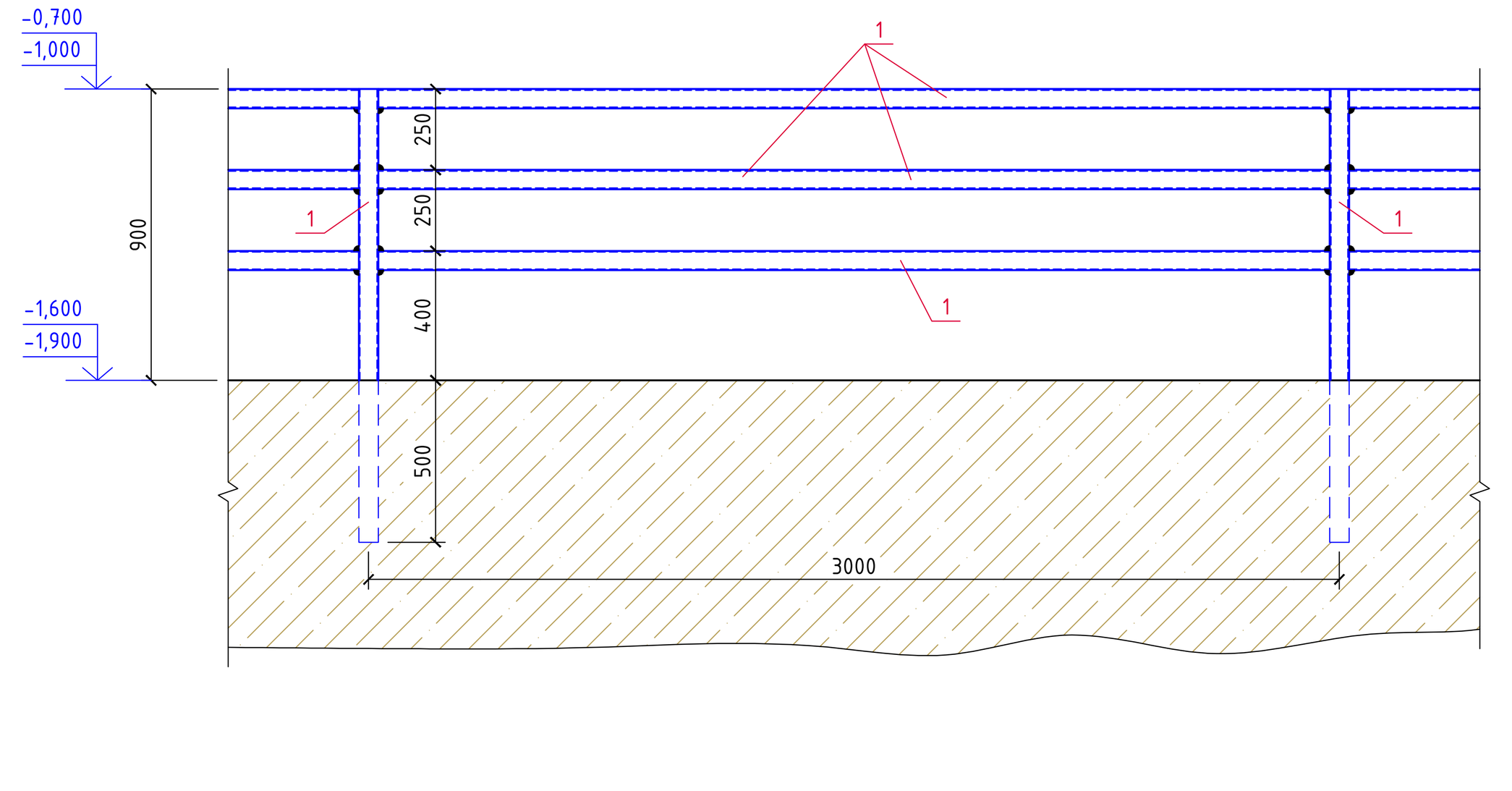

Изм.	Кол.уч.	Лист	N док.	Подпись	Дата	7-02-21-КМ8		
						"Площадка по выращиванию молодняка крупного рогатого скота молочной породы на 10 000 голов" в с. Казинка Шпаковского района, Ставропольского края"		
ГИП		Кулаков			17.12.21	Телятник для разных возрастных групп (позиции 14 - 29 по ГП)	Стадия	Лист	Листов
Гл. констр.		Паленый			17.12.21		Р	8	
Исполнит.		Бушман			17.12.21	План на отм. 0,000 (опалубочный чертеж)	ООО "ГЕОпроект"	
Н. контр.		Рукинова			17.12.21			

План полов на отм. 0,000

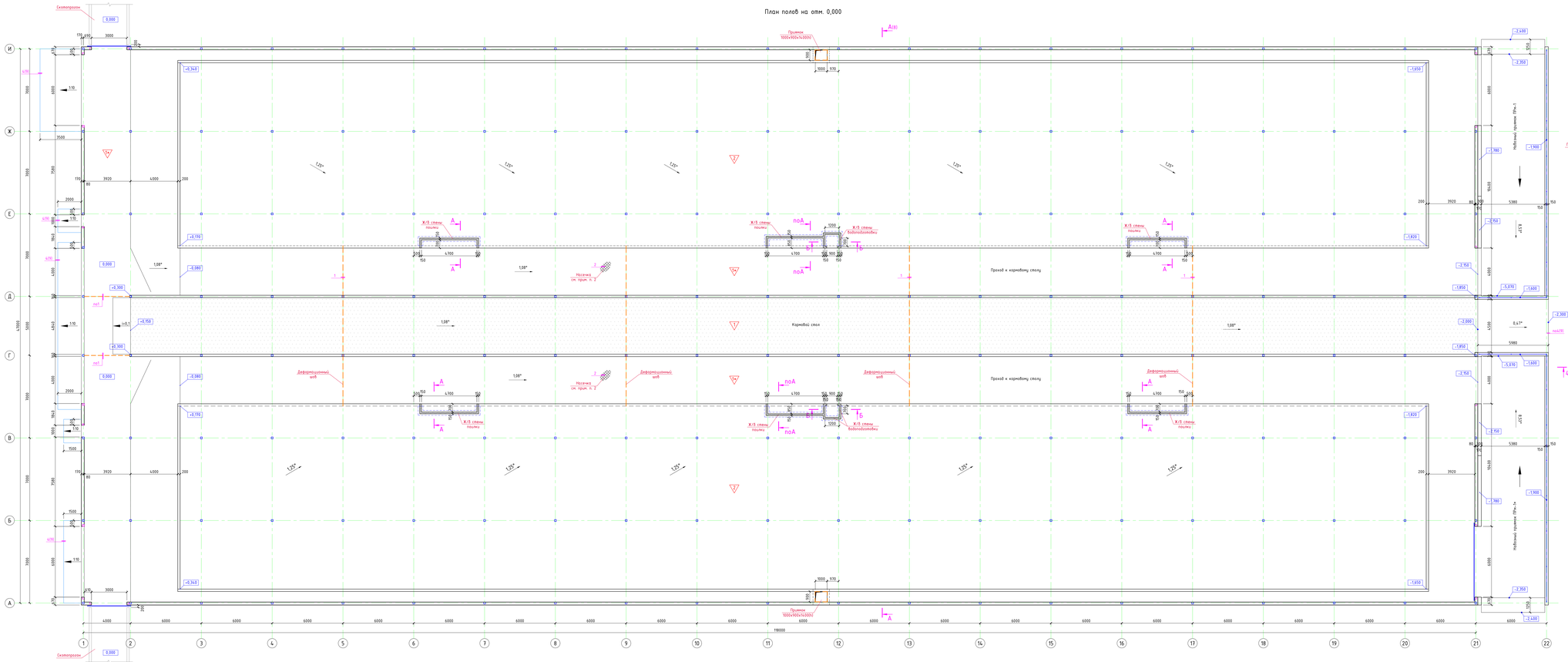
Скиматрасам
Приямок 1000x900x1400(h)
Проход к кормовому столу
Кормовой стол
Деформационный шов
Носочек (см. прим. п. 2)
Ж/б стенки поилки
Ж/б стенки водоподготовки
поА
А(Б)
Наборный проем (Пр-1)
Наборный проем (Пр-2)
Наборный проем (Пр-3)
Наборный проем (Пр-4)
1:25*
1:08*
0,41*
0,000
-0,340
-0,080
-0,170
+0,300
+0,150
-2,400
-2,350
-1,900
-2,150
-1,850
-2,070
-1,600
-2,300
-1,820
-2,250
-1,650
-2,420
-1,870
-2,200
-1,980
-2,450
-2,000
-1,850
-2,250
-1,820
-2,150
-1,650
-2,350
-1,870
-2,420
-1,980
-2,200

Разрез А-А
(опалубка)

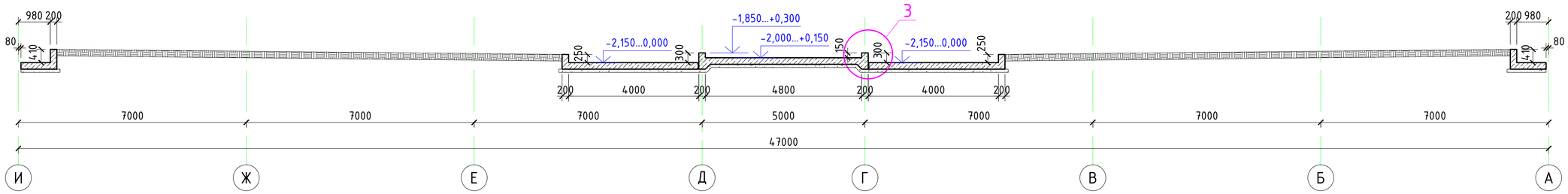

Разрез А-А
(армирование)

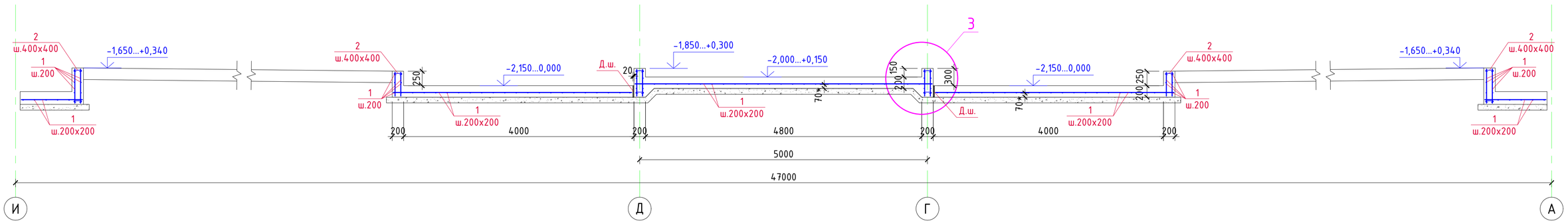

3

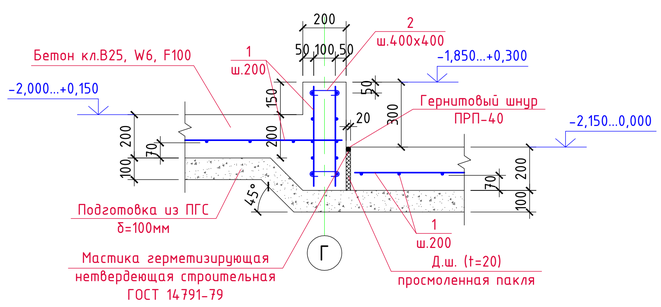

4
8

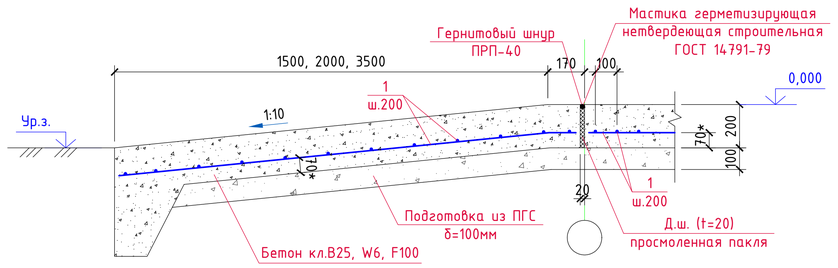

Спецификация материалов

Марка, поз.	Обозначение	Наименование	Кол. шт.	Вес ед.кг.	Примеч.
		Полы			
1	ГОСТ 34028-2016	ф12 А500С, Lобщ.=32544,0м с учетом нахлеста 6%	-	0,888	28899,1кг
2	-----//-----	ф8 А240, L=300	2640	0,12	316,8кг
		Бетон кл. В25, W6, F100			494,0м³
		Подготовка из ПГС	-	-	240,8м³
		Пандусы			
1	ГОСТ 34028-2016	ф12 А500С, Lобщ.=870,0м с учетом нахлеста 6%	-	0,888	772,6кг
		Бетон кл. В25, W6, F100	-	-	17,0м³
		Подготовка из ПГС	-	-	9,2м³

Ведомость деталей

Марка, поз.	Эскиз
2	150; 75; 75; Согнуть по месту; L=300

Условные обозначения:

- Монолитный железобетон
- Глинистый грунт

1. * - размеры до наружной грани арматуры.
2. Полы выполнить на сульфатостойком цементе.

Изм.	Кол.уч.	Лист	N док.	Подпись	Дата
ГИП		Кулаков			17.12.21
Гл. констр.		Паленый			17.12.21
Исполнит.		Бушман			17.12.21
Н. контр.		Рукинова			17.12.21

7-02-21-КМ8

"Площадка по выращиванию молодняка крупного рогатого скота молочной породы на 10 000 голов" в с. Казинка Шпаковского района, Ставропольского края"

Телятник для разных возрастных групп (позиции 14 - 29 по ГП)

Стадия	Лист	Листов
Р	10	

Сечения А-А (опалубка, армирование). Узлы 1, 2.

ООО "ГЕОпроект"

Инв.№ подл. | Подпись и дата | Взам.инв.№

Навозный приямок ПРм-1
(опалубка)

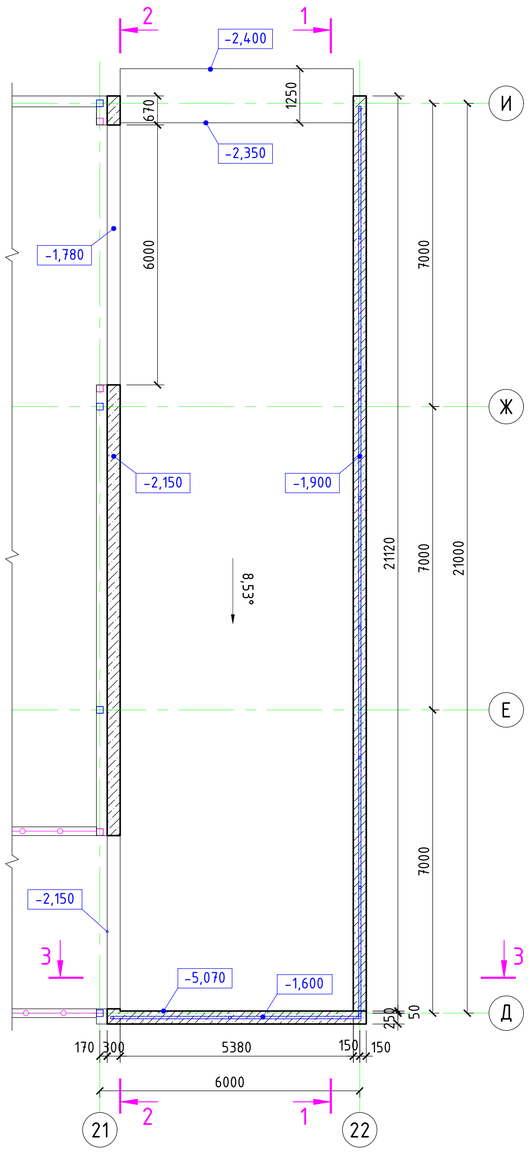

Разрез 3-3
(армирование)

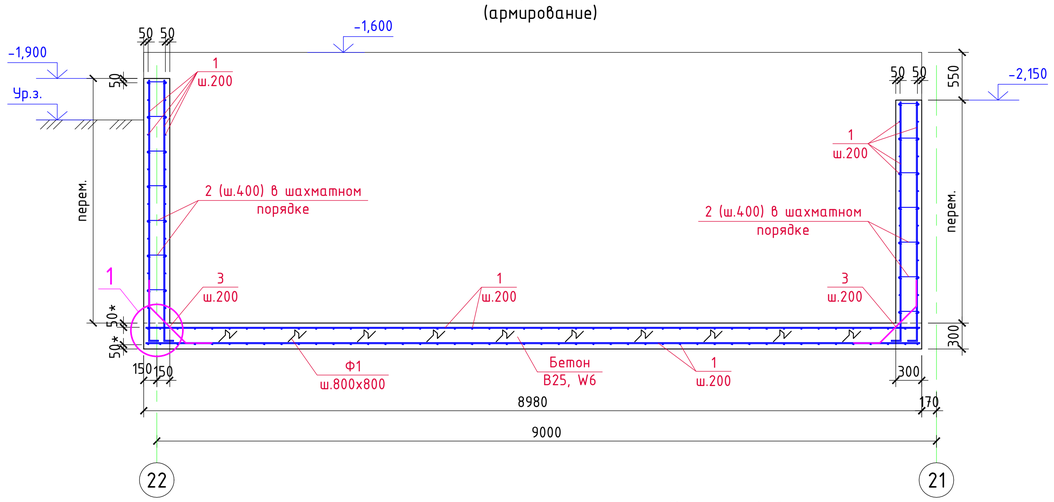

Разрез 1-1
(опалубка)

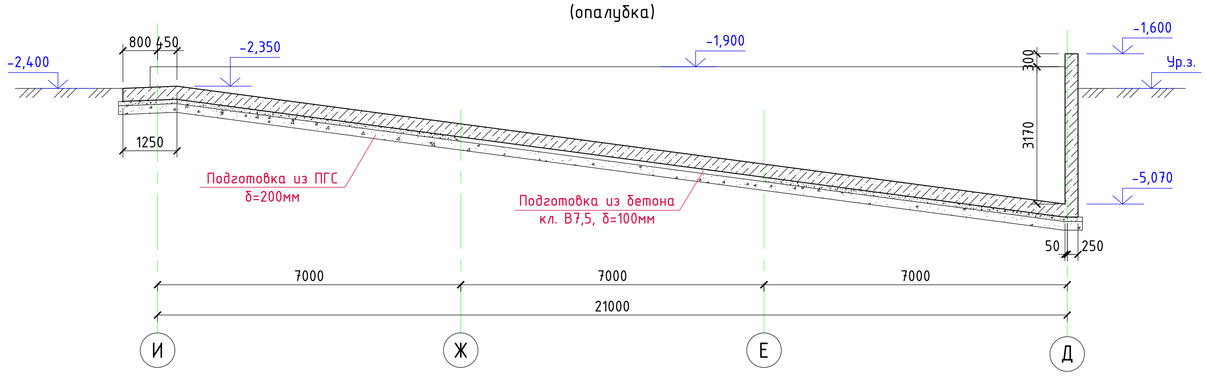

Разрез 2-2
(опалубка)

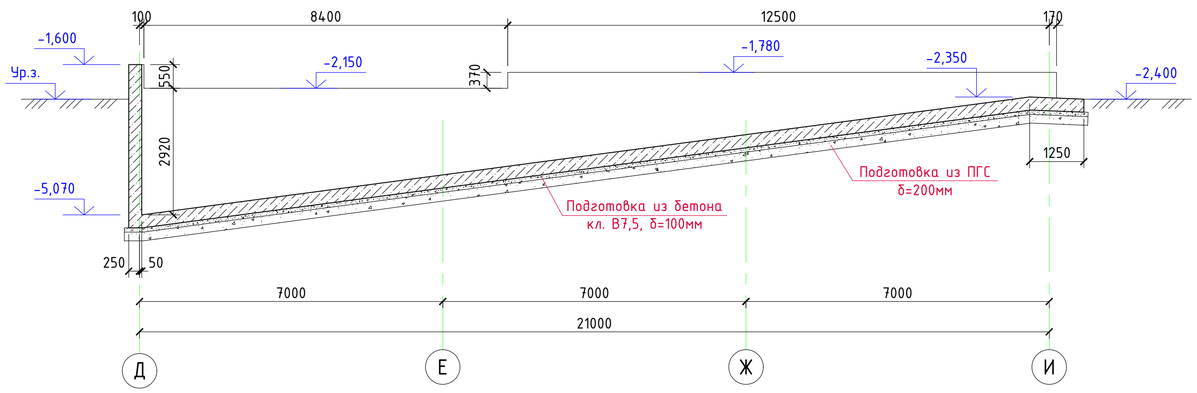

Разрез 3-3
(опалубка)

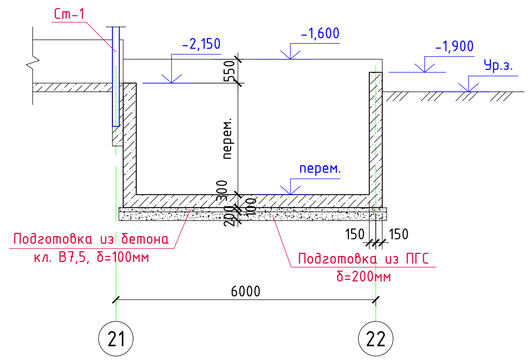

Спецификация материалов

Марка, поз.	Обозначение	Наименование	Кол. шт.	Вес ед.кг.	Примеч.
1	ГОСТ 34028-2016	Ф12 А500С, Lобщ.=4740,0м	-	0,888	4209,1кг
2	-----//-----	Ф8 А240, L=370	700	0,15	105,0кг
3	-----//-----	Ф12 А500С, L=1000	243	0,89	216,3кг
Ф1	-----//-----	Фиксатор Ф12 А240, L=1200	230	1,07	246,1кг
			-		
		Бетон кл. В25, W6, F100	-	-	68,4м^3
		Бетон кл. В7,5 (подготовка)	-	-	14,0м^3
		Подготовка из ПГС	-	-	27,8м^3

Ведомость деталей

Марка, поз.	Эскиз
2	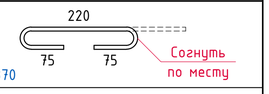
3	
Ф-1	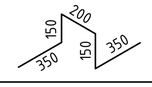

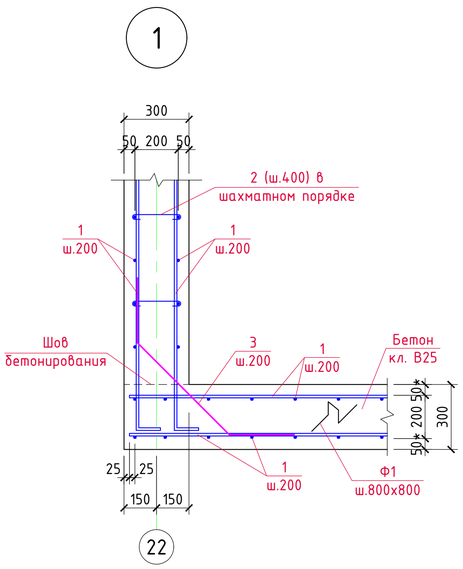

1. * - размеры до наружной грани арматуры.
2. Площадку для навоза ПРм1* выполнить зеркально площадке ПРм1 относительно буквенных осей.

Изм.	Кол.уч.	Лист	N док.	Подпись	Дата
ГИП		Кулаков			17.12.21
Гл. констр.		Паленый			17.12.21
Исполнит.		Бушман			17.12.21
Н. контр.		Рукинова			17.12.21

7-02-21-КМ8

"Площадка по выращиванию молодняка крупного рогатого скота молочной породы на 10 000 голов" в с. Казинка Шпаковского района, Ставропольского края"

Телятник для разных возрастных групп (позиции 14 - 29 по ГП)

Стадия	Лист	Листов
Р	11	

Навозный приямок ПРм-1

ООО "ГЕОпроект"

Инв.№ подл. | Подпись и дата | Взам.инв.№

Схема расположения колонн, распорок и вертикальных связей

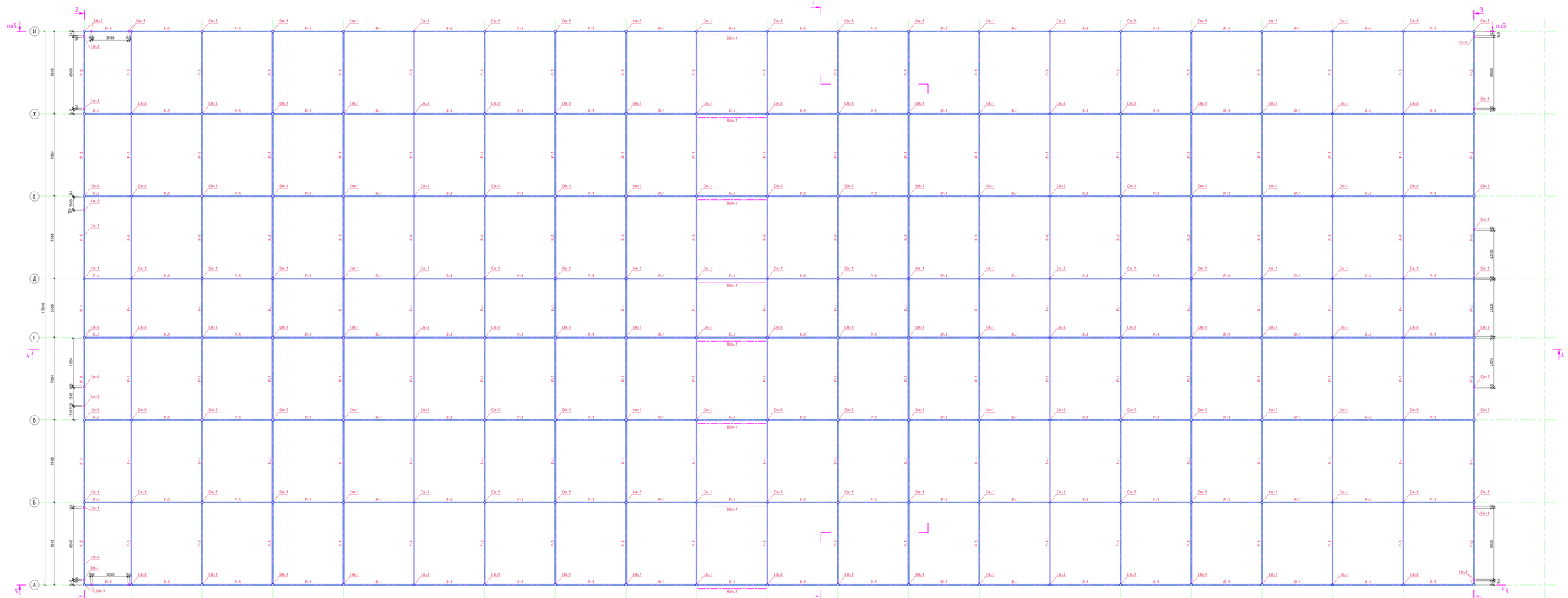

ВЕДОМОСТЬ ЭЛЕМЕНТОВ

Марка	Сечение: Эскиз	Поз.	Состав	Опорные усилия: M, тс•м	N, тс	Q, тс	Группа бетона	Марка метала	Примеч.
Б-1			С30П	±5,2	±1,7	±3,3	2	С245	ГОСТ 8240-89
Б-2			С90П	0	0	±0,15	2	С245	ГОСТ 8240-89
ПР-1			с160х100х5,0	0	0	±1,5	2	С245	ГОСТ 30245-2003
Ск-1			с160х160х5,0	±1,8	-1,3	±1,0	3	С245	ГОСТ 30245-2003
Ск-2			с120х120х5,0	0	-0,8	±0,9	3	С245	ГОСТ 30245-2003
ВСк-1			с180х80х5,0	0	±3,0	0	3	С245	ГОСТ 30245-2003
ВС-2			с160х65х3,0	0	±2,0	0	3	С245	ГОСТ 30245-2003
Р-1			с120х120х5,0	по либексоты			3	С245	ГОСТ 30245-2003
Р-2			с160х160х5,0	по либексоты			3	С245	ГОСТ 30245-2003
п			с160х60х4,0	по либексоты			3	С245	ГОСТ 30245-2003
Б			с180х80х5,0	по либексоты			3	С245	ГОСТ 30245-2003

1. Все металлические элементы соединяются между собой электросваркой по ГОСТ 5264-80* электродами Э-42А по ГОСТ 9467-75, высота сварных швов 6мм, но не более 1,2 толщины наиболее тонкого из свариваемых элементов.
2. Согласно ГОСТ 23118, таблица 4 сварные швы подлежат визуальному и измерительному контролю в объеме 100%.
3. Все металлические конструкции окрасить алюминиевой фенольным покрытием (Цвет АЛ, серебристый), 1 слой, 60мкм, расход - 0,24 кг/м²х1 по грунтовке цинконаполненным аэрозолем Zinga Zinteh 90% (серый), 2 слоя по 40мкм, расход - 0,25 кг/м²х1.
4. Перед окраской металлоконструкций требуется выполнить обезжиривание поверхностей до 1-ой степени, абразивоструйную очистку до степени Sa 2.
5. Площадь окраски металлоконструкций - 5/5675,0 м².

| | | |

Схема расположения балок, прогонов, горизонтальных и вертикальных связей

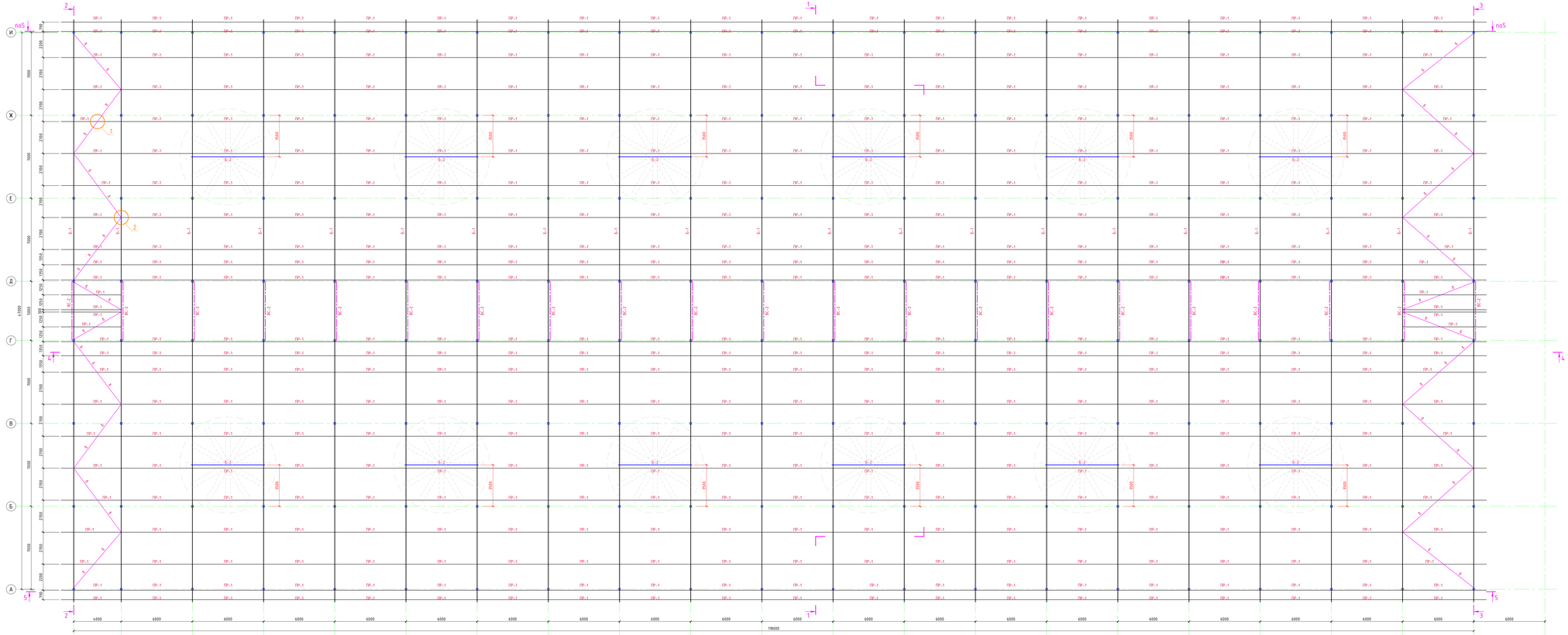

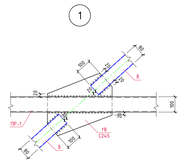
1
100
50
150
100
50
50
100
100
50
50
100
100
50
50
100

Разрез 1-1

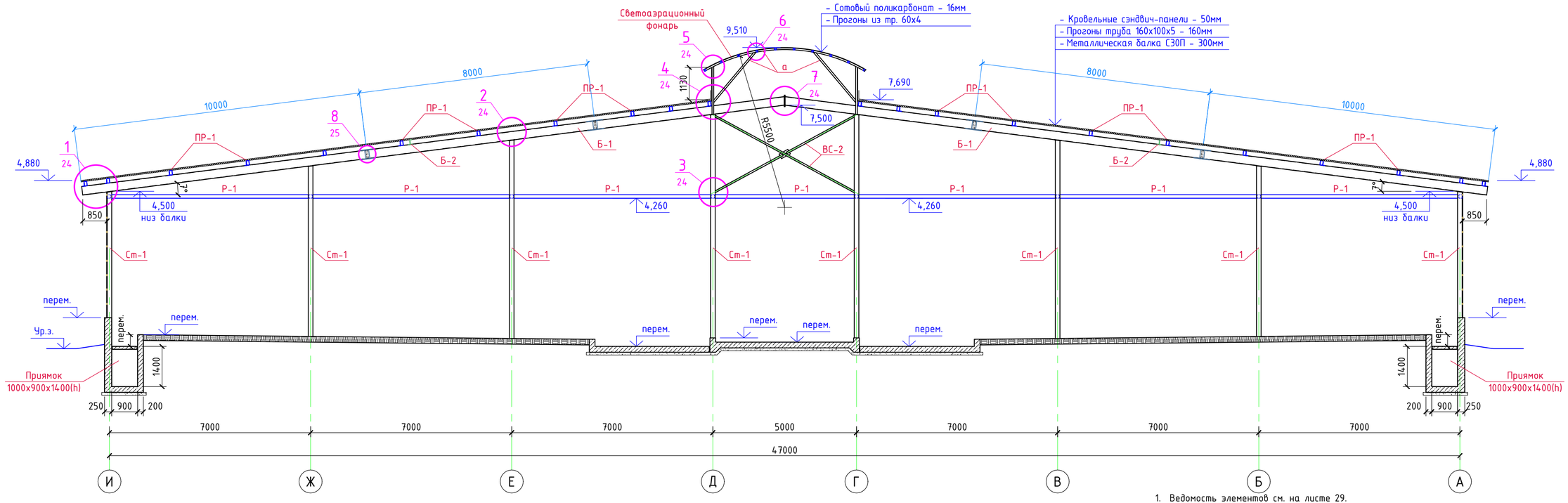

1. Ведомость элементов см. на листе 29.

						7-02-21-КМ8	
						"Площадка по выращиванию молодняка крупного рогатого скота молочной породы на 10 000 голов" в с. Казинка Шпаковского района, Ставропольского края"	
Изм.	Колуч.	Лист	N док.	Подпись	Дата		
ГИП		Кулаков			17.12.21	Телятник для разных возрастных групп (позиции 14 - 29 по ГП)	Стадия: Р; Лист: 14; Листов:
Гл. констр.		Паленый			17.12.21		
Исполнит.		Бушман			17.12.21	Разрез 1-1	ООО "ГЕОпроект"
Н. контр.		Рукинова			17.12.21		

Инв.№ подл. | Подпись и дата | Взам.инв.№

Разрез 2-2

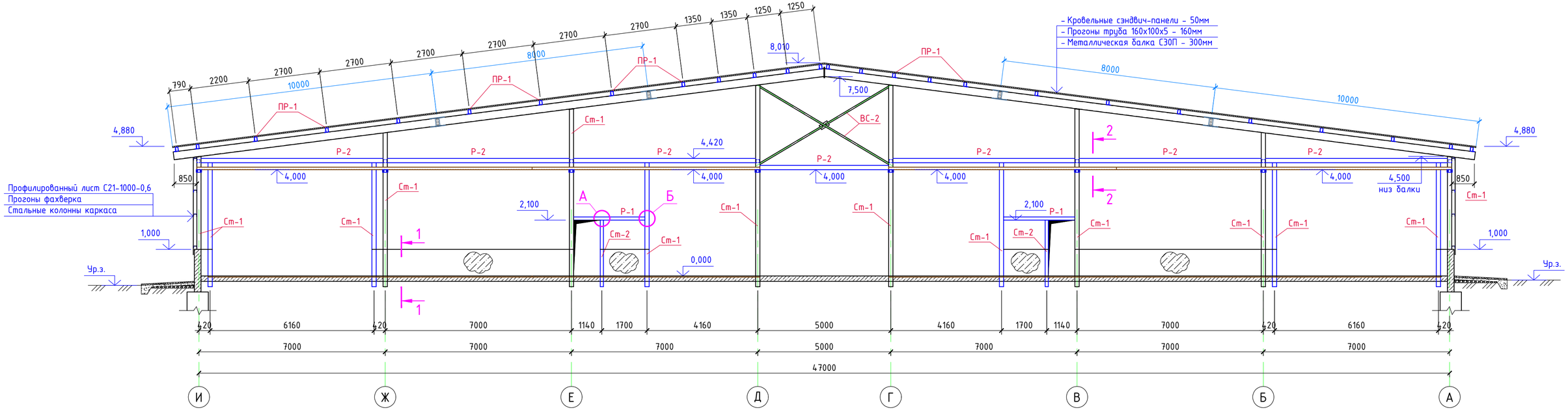

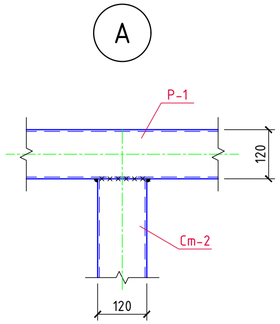

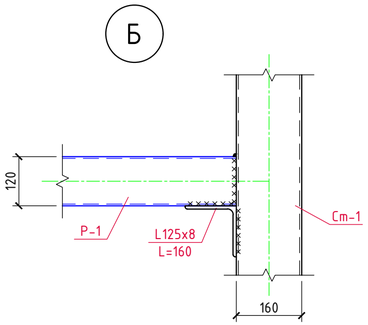

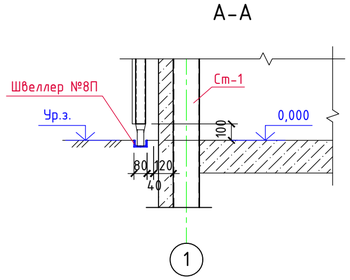

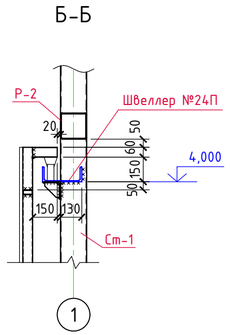

1. Ведомость элементов см. на листе 29.
2. Схему расположения фахверка по оси 1 см. на листе 19.

						7-02-21-КМ8	
						"Площадка по выращиванию молодняка крупного рогатого скота молочной породы на 10 000 голов" в с. Казинка Шпаковского района, Ставропольского края"	
Изм.	Колуч.	Лист	N док.	Подпись	Дата		
ГИП		Кулаков			17.12.21	Телятник для разных возрастных групп (позиции 14 - 29 по ГП)	Стадия: Р; Лист: 15; Листов:
Гл. констр.		Паленый			17.12.21		
Исполнит.		Бушман			17.12.21	Разрез 2-2	ООО "ГЕОпроект"
Н. контр.		Рукинова			17.12.21		

Инв.№ подл. | Подпись и дата | Взам.инв.№

Разрез 3-3

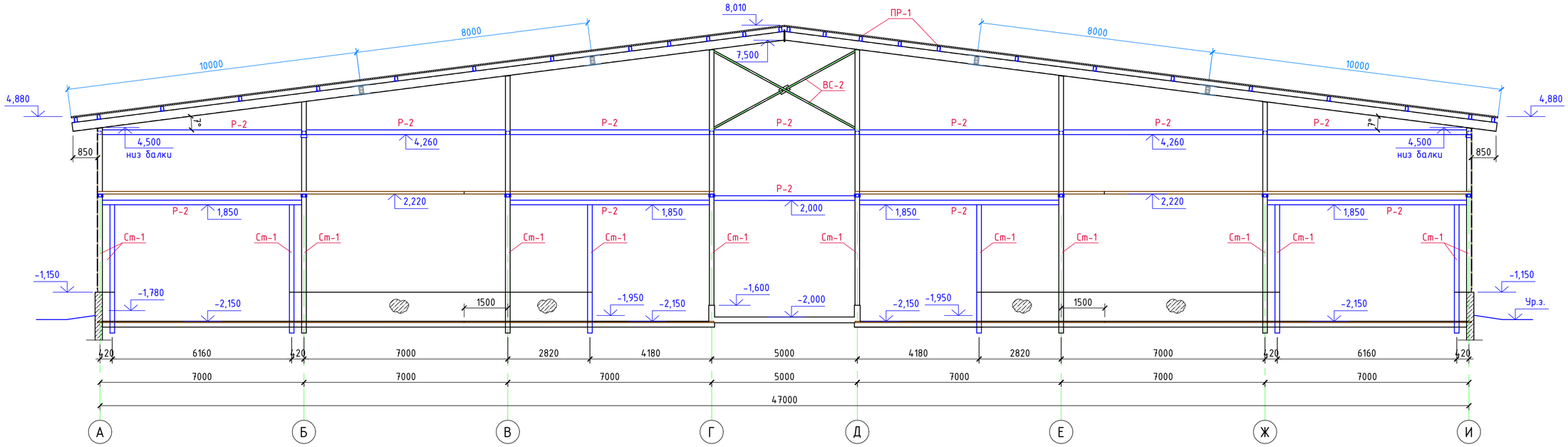

1. Ведомость элементов см. на листе 29.
2. Схему расположения фахверка по оси 21 см. на листе 20.

						7-02-21-КМ8		
						"Площадка по выращиванию молодняка крупного рогатого скота молочной породы на 10 000 голов" в с. Казинка Шпаковского района, Ставропольского края"		
Изм.	Кол.уч.	Лист	N док.	Подпись	Дата			
ГИП		Кулаков			17.12.21	Телятник для разных возрастных групп (позиции 14 - 29 по ГП)	Стадия	Лист	Листов
							Р	16	
Гл. констр.		Паленый			17.12.21				
Исполнит.		Бушман			17.12.21	Разрез 3-3	ООО "ГЕОпроект"		
Н. контр.		Рукинова			17.12.21				

Изм.№ июфы. | ПюфяшсN ш фртр | Вчрь.шэт.№ | Сюцырсюрзю

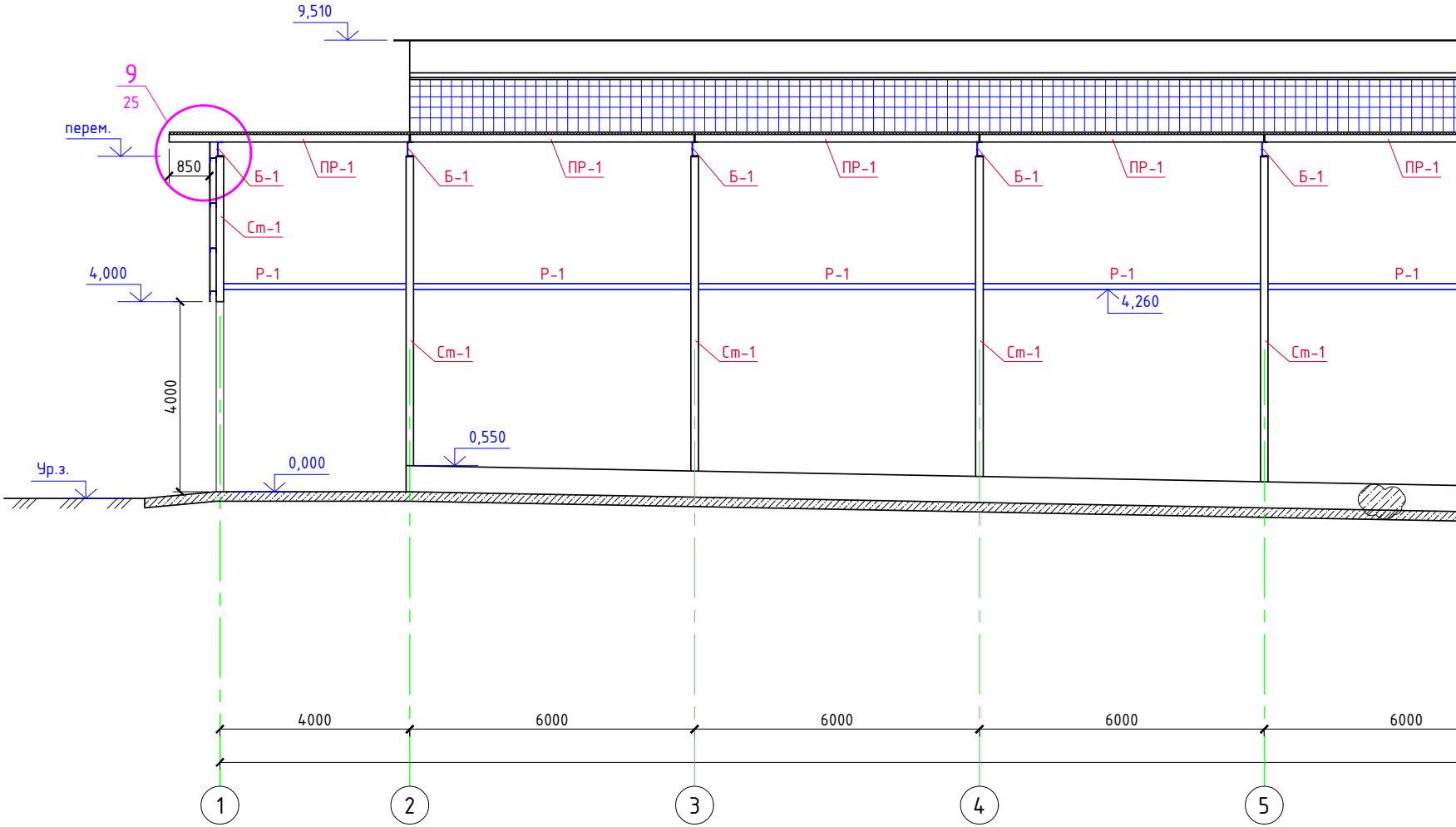
9,510
9
25
перем.
850
Б-1
ПР-1
Б-1
ПР-1
Б-1
ПР-1
Б-1
ПР-1
Б-1
ПР-1
Ст-1
4,000
Р-1
Р-1
Р-1
Р-1
Р-1
4,260
Ст-1
Ст-1
Ст-1
Ст-1
4000
0,550
Ур.з.
0,000
4000
6000
6000
6000
6000
1
2
3
4
5

Сюуырсютрэю

Изт.№ яюфы.
Пюфяшсь ш фртр
Вчрь.шэт.№

Разрез 4-4

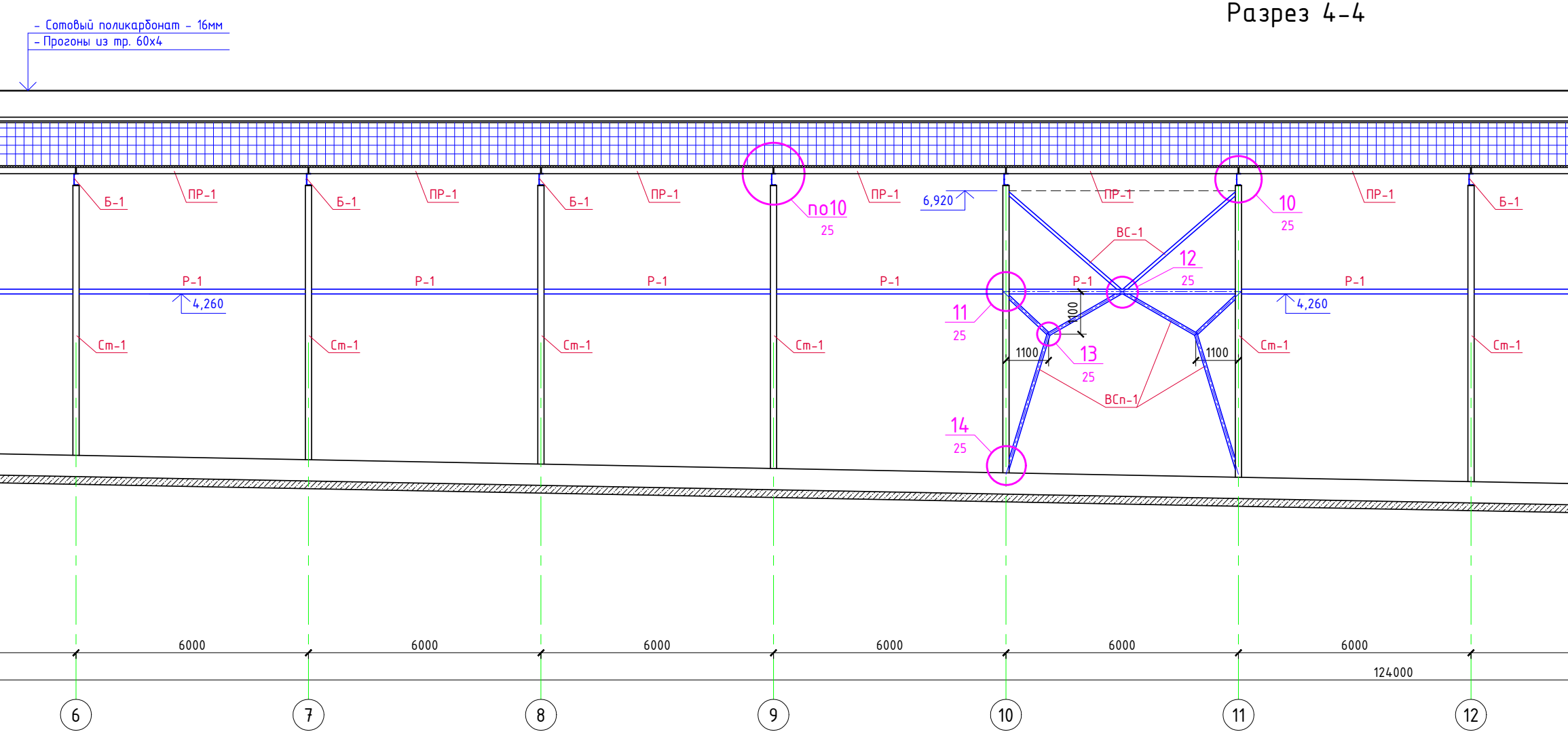
- Сотовый поликарбонат - 16мм
- Прогоны из тр. 60х4
Б-1
ПР-1
Б-1
ПР-1
Б-1
ПР-1
по10
25
ПР-1
6,920
ПР-1
10
25
ПР-1
Б-1
ВС-1
12
25
Р-1
Р-1
Р-1
Р-1
Р-1
Р-1
4,260
4,260
11
25
100
1100
13
25
1100
Ст-1
Ст-1
Ст-1
Ст-1
Ст-1
Ст-1
ВСп-1
14
25
6000
6000
6000
6000
6000
6000
124000
6
7
8
9
10
11
12

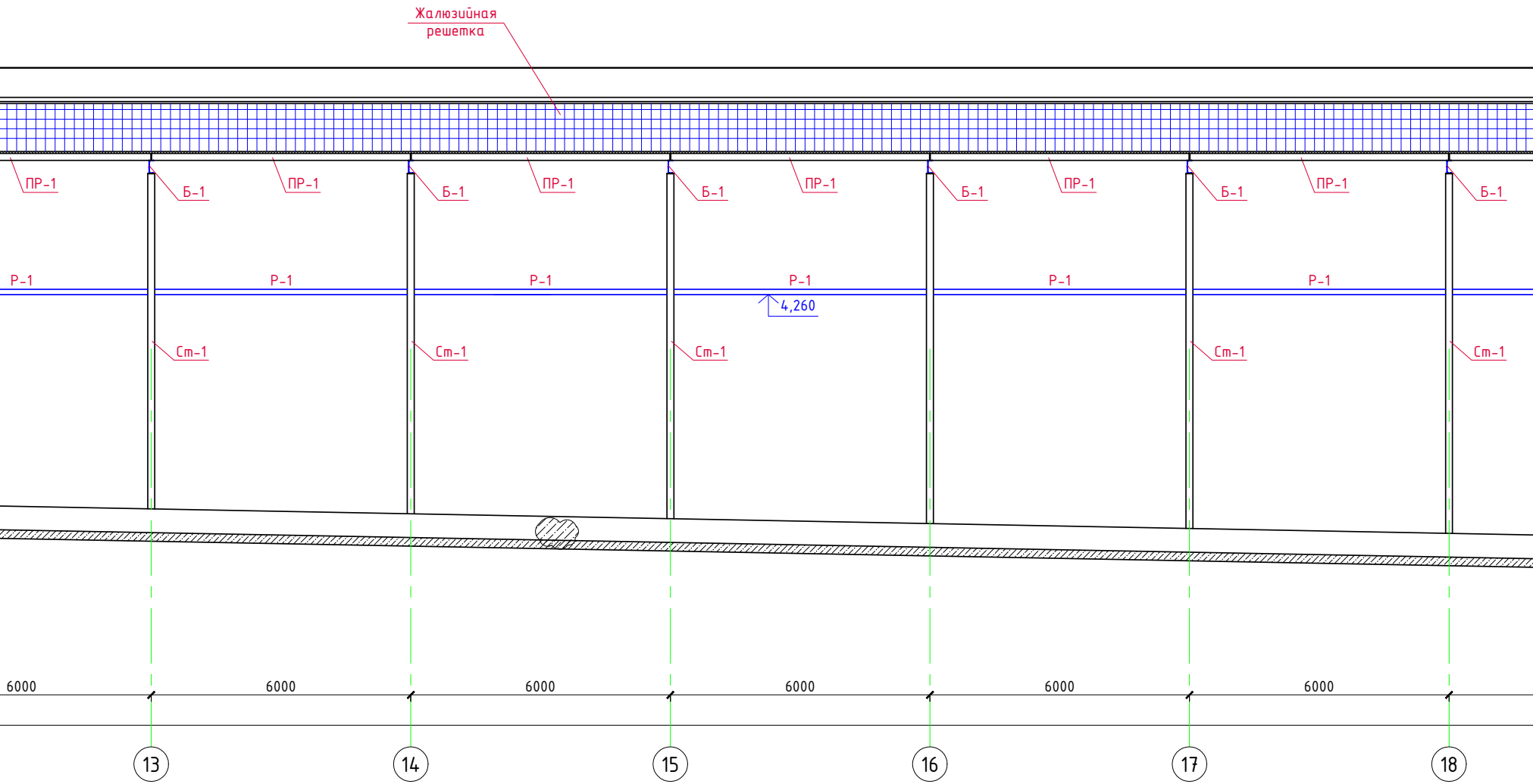
Жалюзийная
решетка
ПР-1
Б-1
ПР-1
Б-1
ПР-1
Б-1
ПР-1
Б-1
ПР-1
Б-1
ПР-1
Б-1
Р-1
Р-1
Р-1
Р-1
Р-1
Р-1
4,260
Ст-1
Ст-1
Ст-1
Ст-1
Ст-1
6000
6000
6000
6000
6000
6000
13
14
15
16
17
18

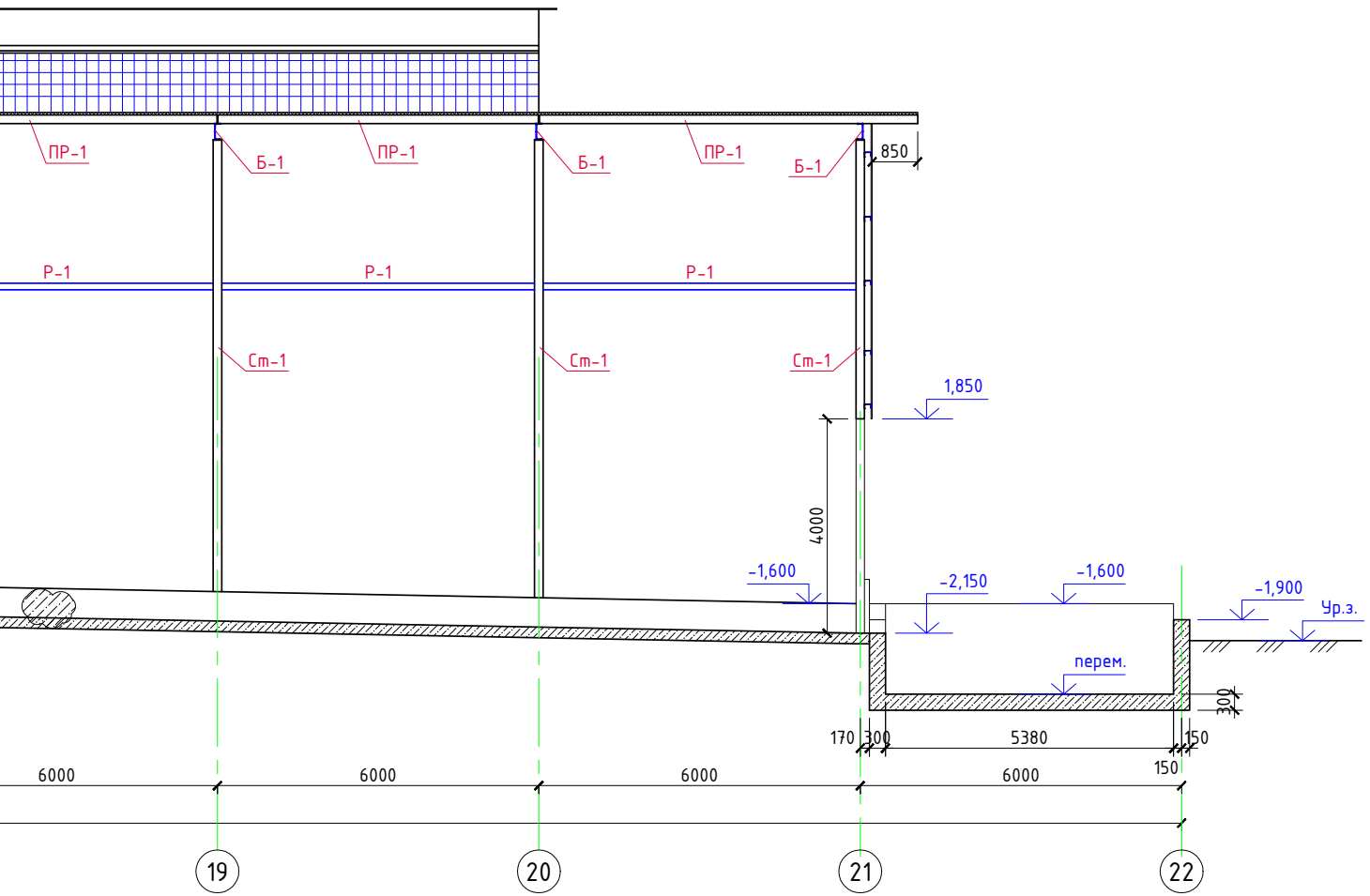
ПР-1
Б-1
ПР-1
Б-1
ПР-1
Б-1
850
Р-1
Р-1
Р-1
Ст-1
Ст-1
Ст-1
1,850
4000
-1,600
-2,150
-1,600
-1,900
Ур.з.
перем.
300
170
300
5380
150
150
6000
6000
6000
6000
19
20
21
22

1. Ведомость элементов см. на листе 30.

						7-02-21-КМ8
						"Площадка по выращиванию молодняка крупного рогатого скота молочной породы на 10 000 голов" в с. Казинка Шпаковского района, Ставропольского края"
Изм.	Кол.уч.	Лист	N док.	Подпись	Дата	
ГИП		Кулаков			17.12.21	Телятник для разных возрастных групп (позиции 14 – 29 по ГП)
Гл. констр.		Паленый			17.12.21	Стадия: Р; Лист: 17; Листов:
Исполнит.		Бушман			17.12.21	Разрез 4-4
Н. контр.		Рукинова			17.12.21	ООО "ГЕОпроект"

Разрез 5-5

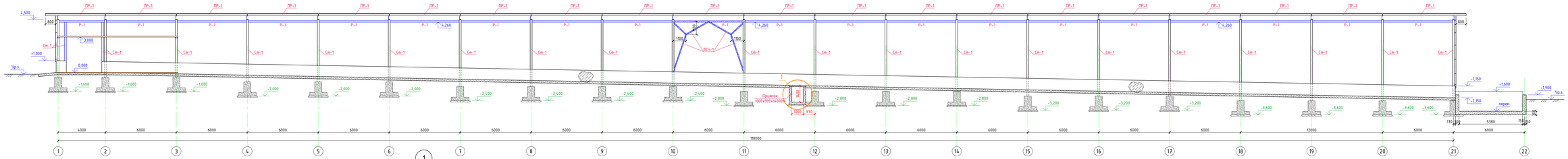

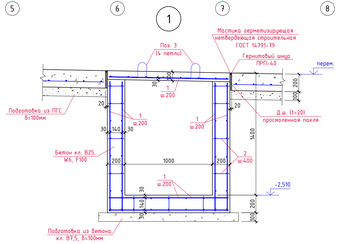

Спецификация материалов

Марка, поз.	Обозначение	Наименование	Кол. шт.	Вес ед.кг.	Примеч.
		Приямок			
1	ГОСТ 34028-2016	Ø8 А500С, Lобщ.=360,0м с учетом нахлеста 6%	-	0,395	142,2кг
2	-----//-----	Ø6 А240, L=270	120	0,06	7,2кг
3	-----//-----	Петля из Ø12 А240, L=550	8	0,49	3,9кг
		Бетон кл. В25, W6, F900			4,0м³
		Бетон кл. В7,5 (подготовка)	-	-	0,5м³

*) Дан общий расход материалов на 2 приямка.

1. Ведомость элементов см. на листе 30.
2. Схему расположения фахверков по осям А и И см. на листах 21, 22.

							7-02-21-КМ8	
							"Площадка по выращиванию молодняка крупного рогатого скота напочвенной породы на 10 000 голов" в с. Казинка Шпаковского района, Ставропольского края"	
Изм.	Кол.уч.	Лист	N док.	Подпись	Дата			
ГИП		Куликов			11.12.23		Телятник для разных возрастных групп (позиции 14 - 29 по ГП)	Стадия: Р; Лист: 18; Листов:
Гл. констр.		Паленый			11.12.23			
Исполнил		Бушмон			11.12.23		Разрез 5-5	ООО "ГЕОпроект"
Н. контр.		Рукинова			11.12.23			

Справочная
Инв.№ подл.
Подпись и дата
Взам.инв.№
Инв.№ дубл.

Схема расположения стоек, связей фонаря

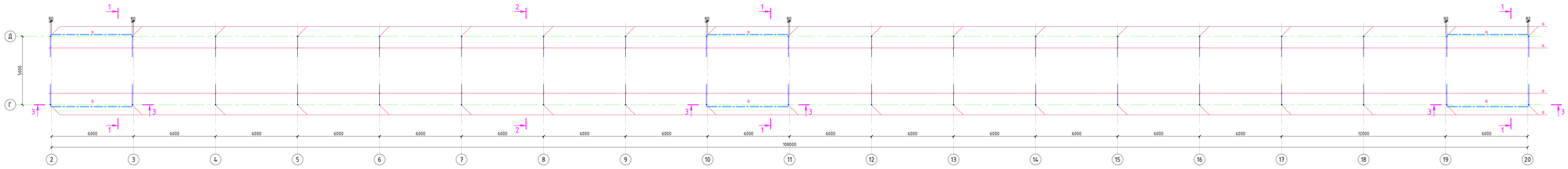

Разрез 1-1

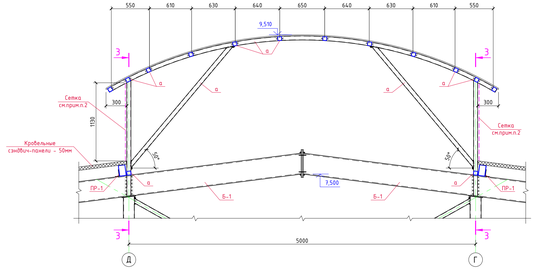

Разрез 2-2

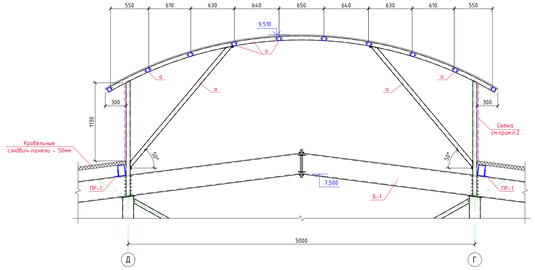

Разрез 3-3

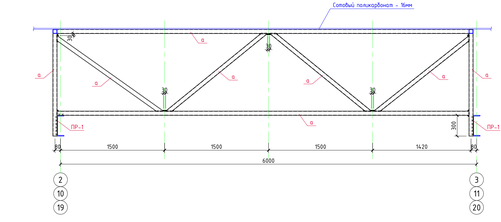

1. Ведомость элементов см. л. 29.
2. Сетку выполнить по ГОСТ 2715-75* из проволоки Ø16мм покрытой пластиком с квадратными ячейками размером 25х25мм. Расход сетки по осям Г, Д - 250,0 м².

						7-02-21-КМ8	
						"Площадка по бункерному складу крупного заполнителя и песка мощностью 10 000 т/сут"	
Изм.	Кол.уч.	Лист	N док.	Подпись	Дата		
ГИП		Куликов			01.12.21	Теплятник для разных возрастных групп (позиции 14 - 29 по ГП)	Стадия: Р; Лист: 19; Листов:
Гл. констр.		Полянцев			01.12.21		
Исполнит.		Бушков			01.12.21	Схема расположения стоек, связей фонаря. Разрезы 1-1 ... 3-3	ООО "ГЕОпроект"
Н. контр.		Рукшенбо			01.12.21		

Согласовано

Взам.инв.№

Подпись и дата

Инв.№ подл.

Схема расположения фахверка по оси 1

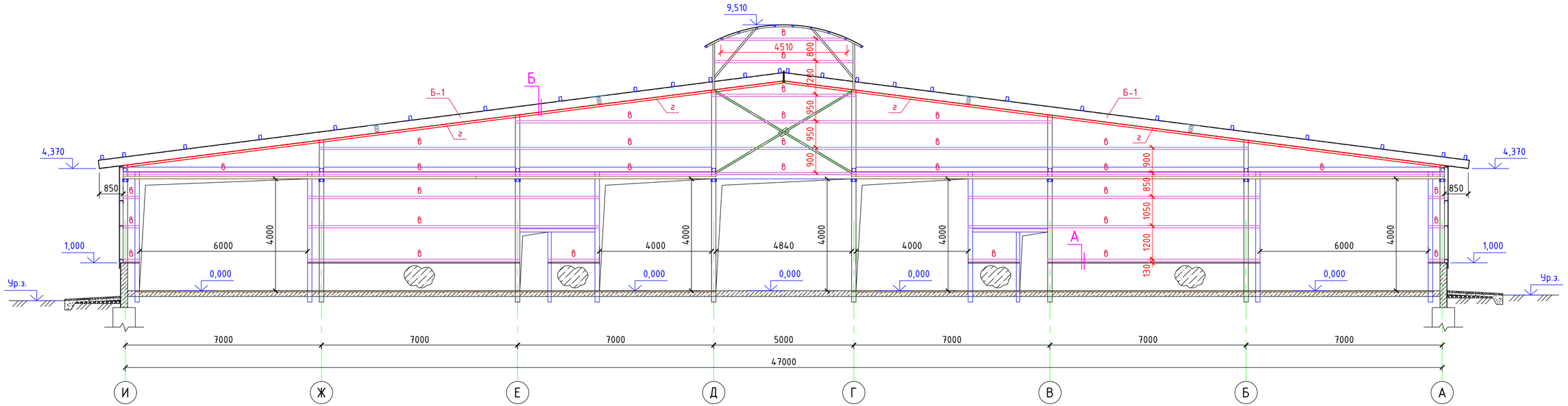

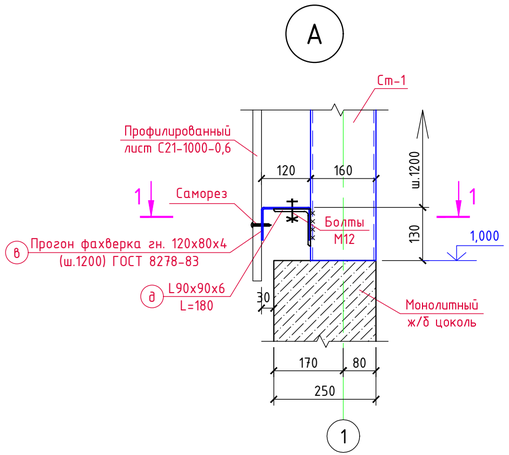

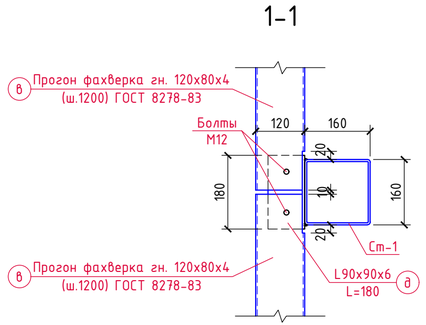

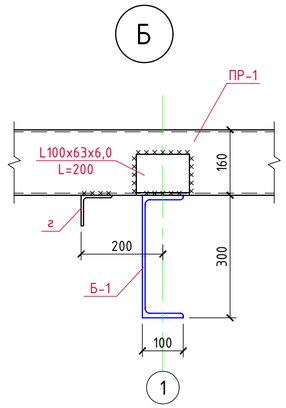

Спецификация болтов по узлу А на данном листе

Марка, поз.	Обозначение	Наименование	Кол. шт.	Вес ед.кг.	Примеч.
	ГОСТ 7798-70	Болт М12	360		
	ГОСТ 5915-70	Гайка М12	360		
	ГОСТ 11371-78	Шайба М12	360		

Изм.	Колуч.	Лист	N док.	Подпись	Дата
ГИП		Кулаков			17.12.21
Гл. констр.		Паленый			17.12.21
Исполнит.		Бушман			17.12.21
Н. контр.		Рукинова			17.12.21

7-02-21-КМ8

"Площадка по выращиванию молодняка крупного рогатого скота молочной породы на 10 000 голов" в с. Казинка Шпаковского района, Ставропольского края"

Телятник для разных возрастных групп (позиции 14 – 29 по ГП)

Стадия	Лист	Листов
Р	20	

Схема расположения фахверка по оси 1

ООО "ГЕОпроект"

Инв.№ подл. | Подпись и дата | Взам.инв.№

Схема расположения фахверка по оси 21

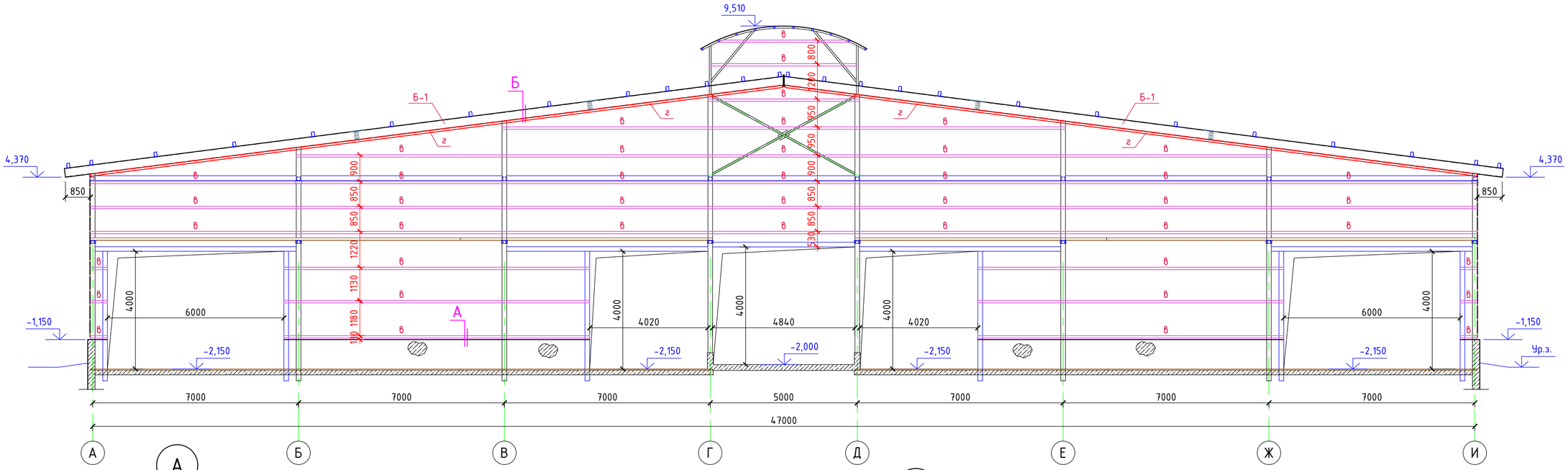

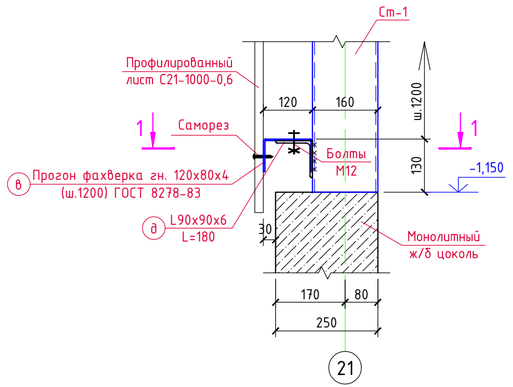

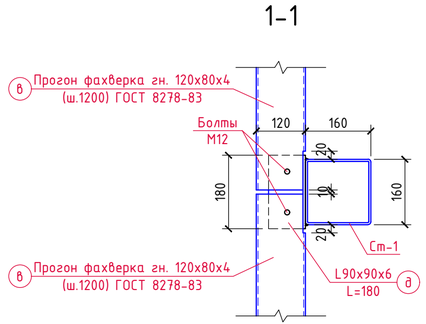

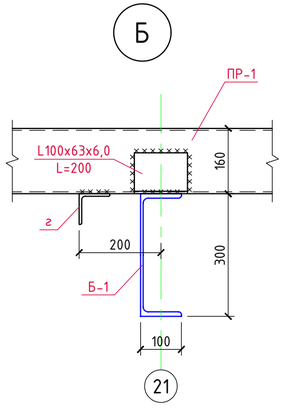

						7-02-21-КМ8	
						"Площадка по выращиванию молодняка крупного рогатого скота молочной породы на 10 000 голов" в с. Казинка Шпаковского района, Ставропольского края"	
Изм.	Колуч.	Лист	N док.	Подпись	Дата		
ГИП		Кулаков			17.12.21	Телятник для разных возрастных групп (позиции 14 – 29 по ГП)	Стадия: Р; Лист: 21; Листов:
Гл. констр.		Паленый			17.12.21		
Исполнит.		Бушман			17.12.21	Схема расположения фахверка по оси 21	ООО "ГЕОпроект"
Н. контр.		Рукинова			17.12.21		

Согласовано

Взам.инв.№

Подпись и дата

Инв.№ подл.

Схема расположения фахверка по оси А

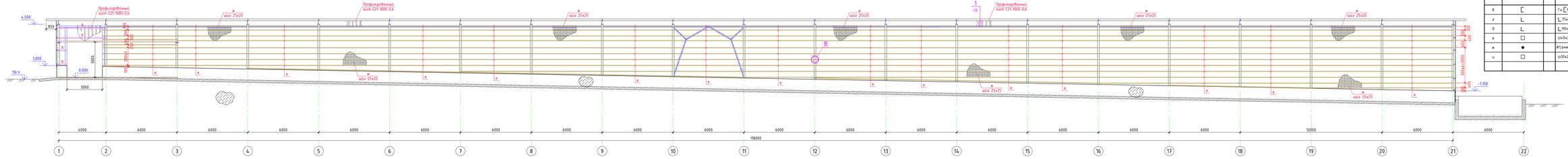

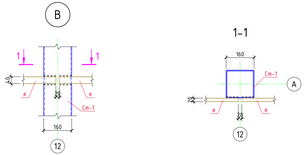

ВЕДОМОСТЬ ЭЛЕМЕНТОВ ФАХВЕРКА

Марка	Сечение			Опорные усилия			Группа констр.	Марка металла	Примеч.
	Эскиз	Поз.	Состав	M, тс*м	N, тс	Q, тс			
в	⊏		Гн.⊏120х80х4				3	С245	ГОСТ 8278-83
г	∟		∟75х75х6					С245	ГОСТ 8509-93
д	∟		∟90х90х6					С245	ГОСТ 8509-93
е	□		⊡40х20х2,0				2	С245	ГОСТ 30245-2003
ж	●		Ø1,6мм (сушик.)				2	С245	ГОСТ 2715-75
и	□		⊡30х20х2,0				2	С245	ГОСТ 8645-68

1. Сетку (поз. ж) выполнить по ГОСТ 2715-75 из оцинкованной проволоки Ø1,6 мм с квадратными ячейками размером 25х25 мм. Расход сетки по оси А – 530,0 м².

Изм.	Кол.уч.	Лист	N док.	Подпись	Дата
ГИП		Кулаков			17.12.21
Гл. констр.		Полевый			17.12.21
Исполнит.		Бушман			17.12.21
Н. контр.		Рукинова			17.12.21

7-02-21-КМ8

"Площадка по выращиванию молодняка крупного рогатого скота молочной породы на 10 000 голов" в с. Казинка Шпаковского района, Ставропольского края"

Телятник для разных возрастных групп (позиции 14 – 29 по ГП)

Стадия	Лист	Листов
Р	22	

Схема расположения фахверка по оси А

ООО "ГЕОпроект"

Согласовано

Взам.инв.№

Подпись и дата

Инв.№ подл.

Схема расположения фахверка по оси И

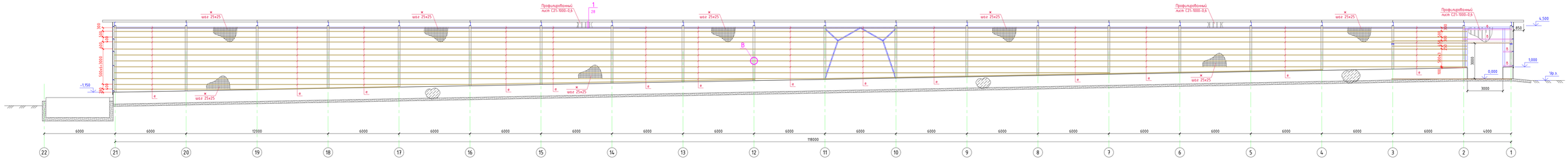

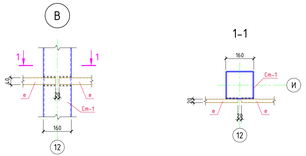

1. Сетку (поз. м) выполнить по ГОСТ 2715-75 из оцинкованной проволоки Ф1,6 мм с квадратными ячейками размером 25х25 мм. Расход сетки по оси И – 530,0 м².

						7-02-21-КМ8	
						"Площадка по выращиванию молодняка крупного рогатого скота	
						молочной породы на 10 000 голов" 8 с. Казинка	
						Шпаковского района, Ставропольского края"	
Изм.	Кол.уч.	Лист	N док.	Подпись	Дата		
ГИП		Куликов			17.12.21	Телятник для разных возрастных групп (позиции 14 - 29 по ГП)	Стадия: Р; Лист: 23; Листов:
Гл. констр.		Палевый			17.12.21		
Исполнит.		Бушмин			17.12.21	Схема расположения фахверка по оси И	ООО "ГЕОпроект"
Н. контр.		Рукинова			17.12.21		

Скоординировано | Взам.инв.№ | Подпись и дата | Инв.№ подл.

Спецификация крепежа на узел 7

Марка, поз.	Обозначение	Наименование	Кол. шт.	Вес ед.кг.	Примеч.
	ГОСТ 7798-70	Болт М20	84		
	ГОСТ 5915-70	Гайка М20	84		
	ГОСТ 5915-70	Контргайка М20	84		
	ГОСТ 11371-78	Шайба М20	84		

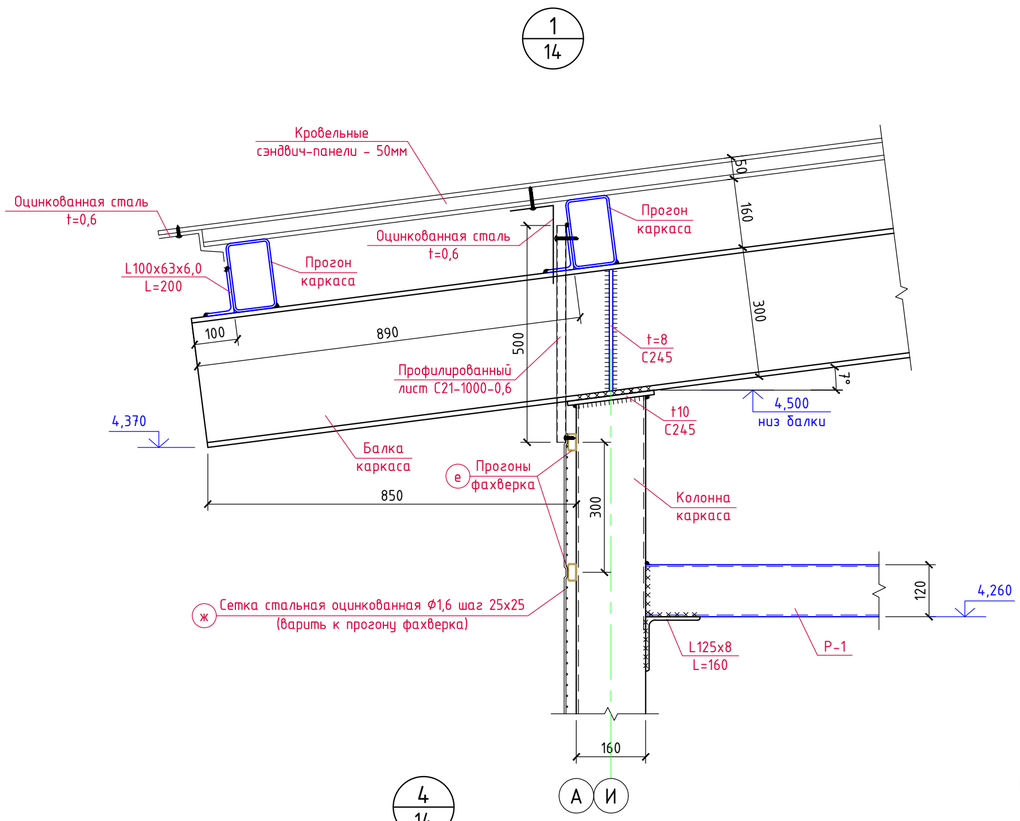

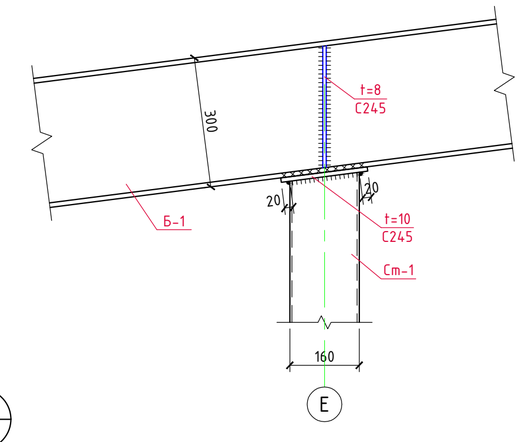

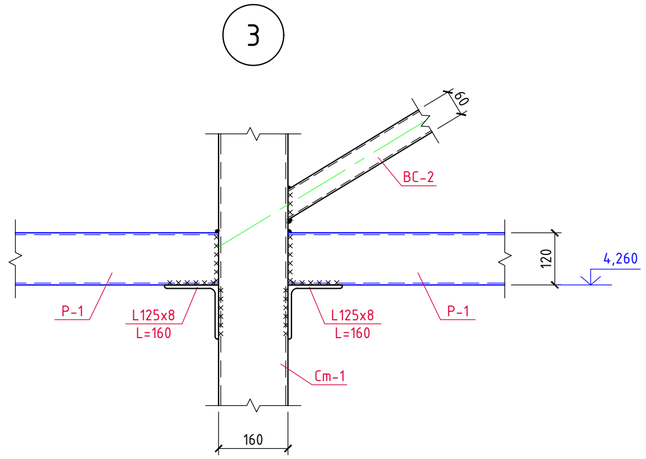

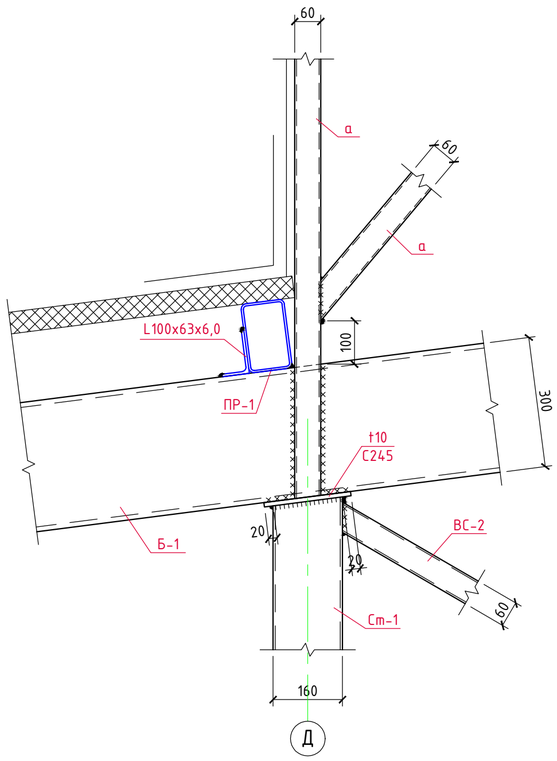

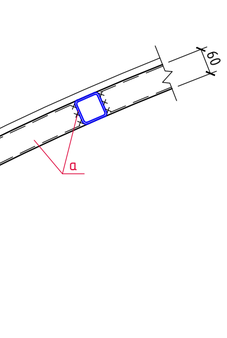

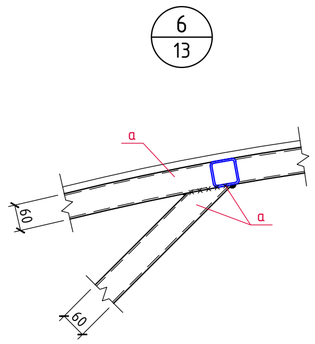

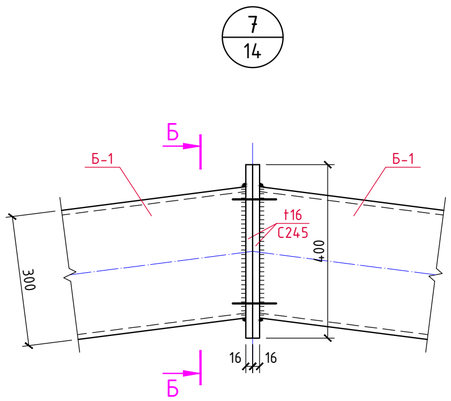

Б-Б

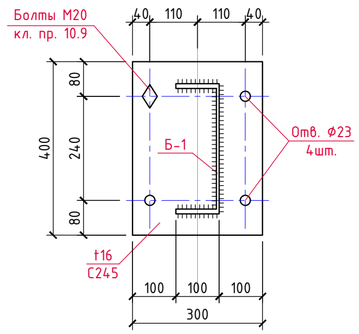

						7-02-21-КМ8
						"Площадка по выращиванию молодняка крупного рогатого скота молочной породы на 10 000 голов" в с. Казинка Шпаковского района, Ставропольского края"
Изм.	Кол.уч.	Лист	N док.	Подпись	Дата	
ГИП		Кулаков			17.12.21	Телятник для разных возрастных групп (позиции 14 - 29 по ГП)
Гл. констр.		Паленый			17.12.21	Стадия: Р; Лист: 24; Листов:
Исполнит.		Бушман			17.12.21	Узлы 1 ... 7
Н. контр.		Рукинова			17.12.21	ООО "ГЕОпроект"

Инв.№ подл. | Подпись и дата | Взам.инв.№

8/14

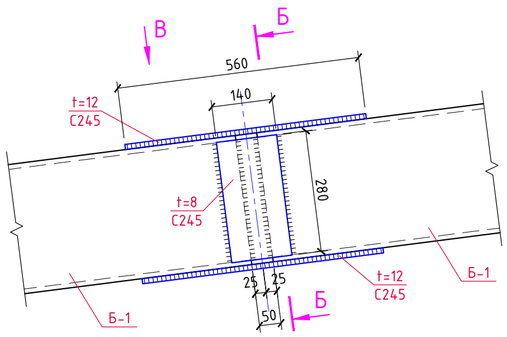

Б-Б

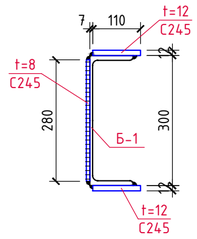

Вид В

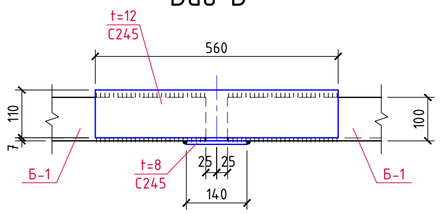

9/17,18

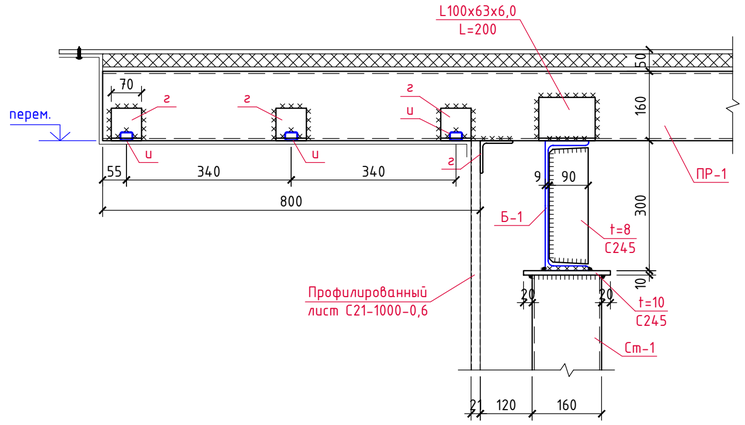

10/17

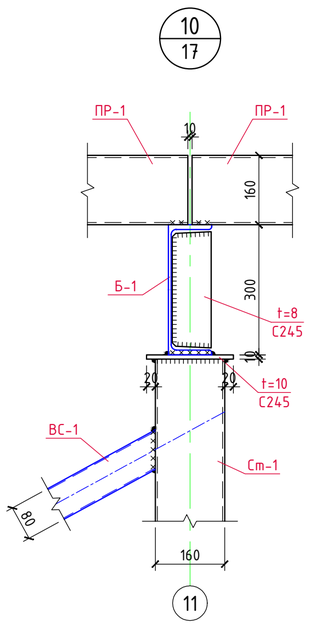

11

11/17

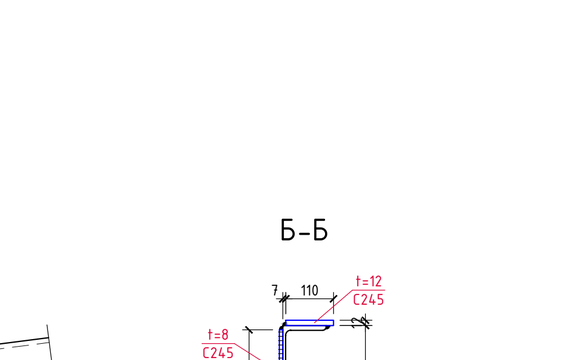

12/17

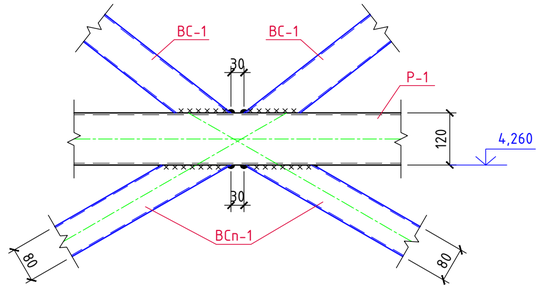

13/17

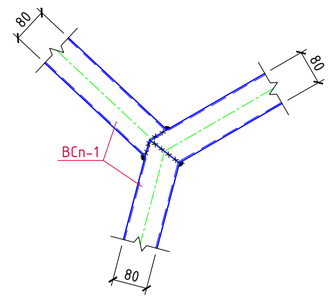

Узел стыковки кровельных сэндвич-панелей*

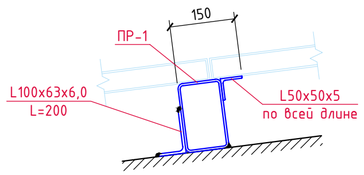

*) Место расположения стыка кровельных сэндвич-панелей определить по месту

14/17

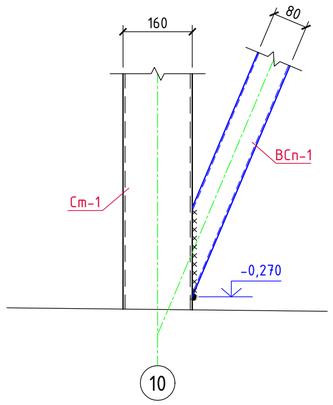

10

						7-02-21-КМ8
						"Площадка по выращиванию молодняка крупного рогатого скота молочной породы на 10 000 голов" в с. Казинка Шпаковского района, Ставропольского края"
Изм.	Кол.уч.	Лист	N док.	Подпись	Дата	
ГИП		Кулаков			17.12.21	Телятник для разных возрастных групп (позиции 14 - 29 по ГП)
						Стадия: Р; Лист: 25; Листов:
Гл. констр.		Паленый			17.12.21	
Исполнит.		Бушман			17.12.21	Узлы 8 ... 14
Н. контр.		Рукинова			17.12.21	ООО "ГЕОпроект"

Инв.№ подл. | Подпись и дата | Взам.инв.№

Копировал

Разрез 1-1

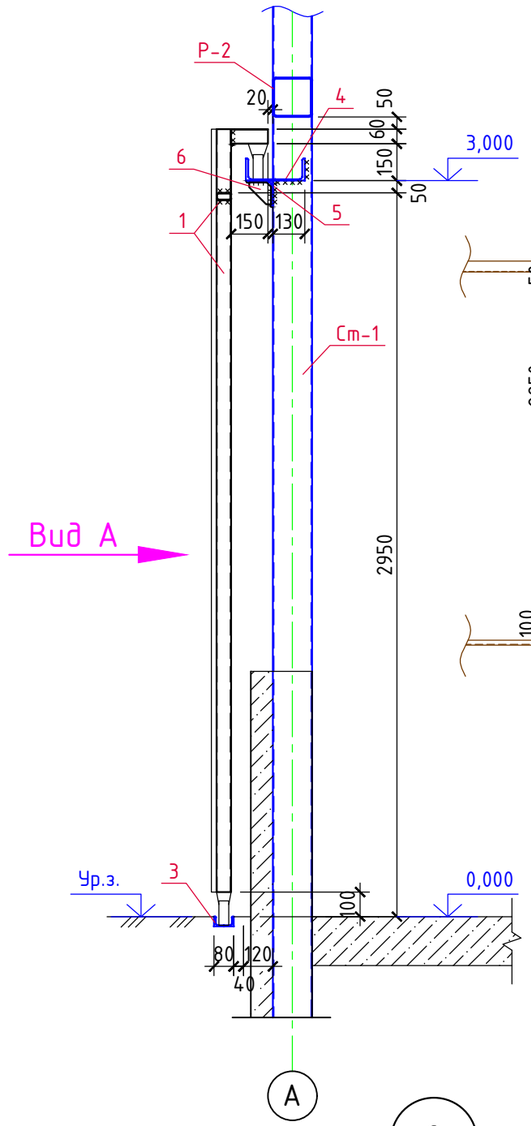

Ворота откатные ВО-1

(Вид А)

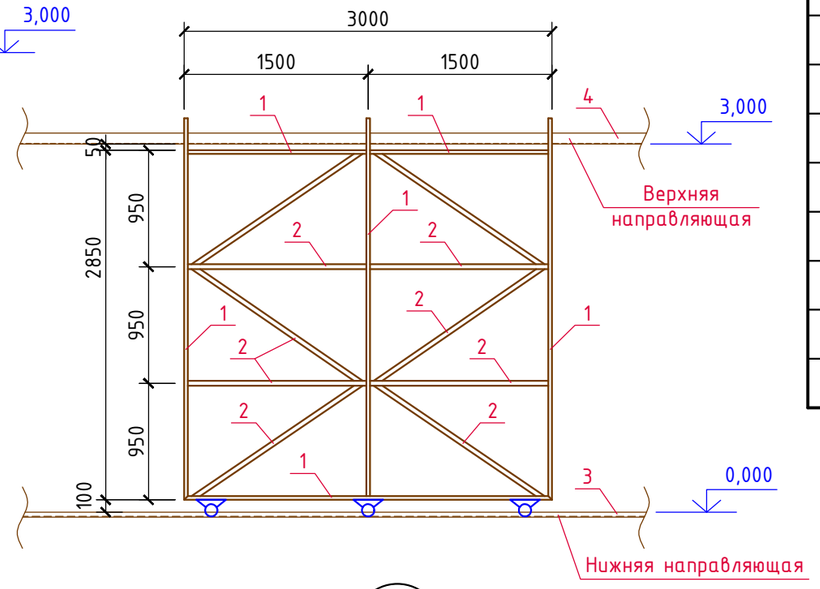

1

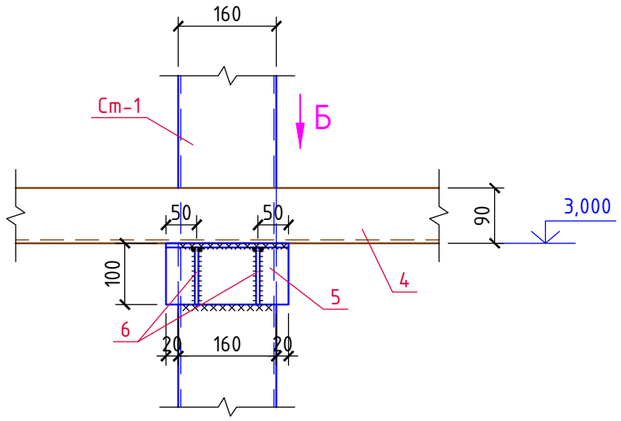

2

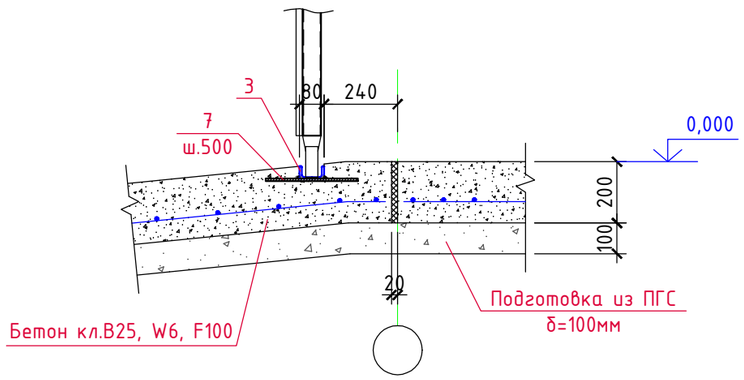

Вид Б

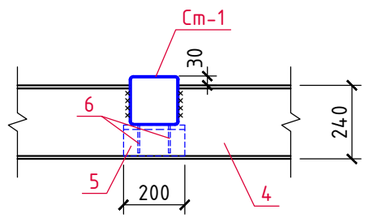

Спецификация материалов

Марка, поз.	Обозначение	Наименование	Кол. шт.	Вес ед.кг.	Примеч.
1	ГОСТ 30245-2012	▫60х30х3,0 Lобщ.=16,0м	-	3,77	60,3кг
2	-----//-----	▫40х40х3,0 Lобщ.=16,0м	-	3,30	52,8кг
3	ГОСТ 8240-97	Швеллер №8П, L=10160	1	71,63	71,63кг
4	-----//-----	Швеллер №24П, L=10160	1	243,84	243,84кг
5	ГОСТ 8509-93	Уголок L100х7, L=200	2	2,16	4,3кг
6	ГОСТ 19903-2015	-6х90х90	4	0,38	1,5кг
7	ГОСТ 34028-2016	⌀8 А500С, L=300	20	0,12	2,4кг
		Стальные ролики	6		
		Профнастил С-21-1000-0,7 S=10,3м^2	-	7,4	76,2кг

Ворота откатные ВО-1

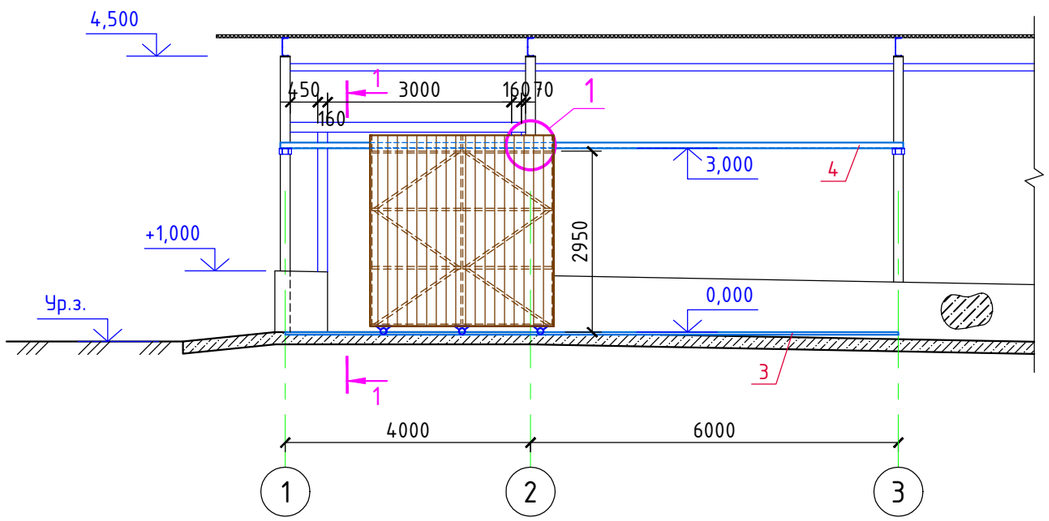

						7-02-21-КМ8	
						"Площадка по выращиванию молодняка крупного рогатого скота молочной породы на 10 000 голов" в с. Казинка Шпаковского района, Ставропольского края"	
Изм.	Кол.уч.	Лист	N док.	Подпись	Дата		
ГИП		Кулаков			17.12.21	Телятник для разных возрастных групп (позиции 14 - 29 по ГП)	Стадия: Р; Лист: 26; Листов:
Гл. констр.		Паленый			17.12.21		
Исполнит.		Бушман			17.12.21		
Н. контр.		Рукинова			17.12.21	Ворота откатные ВО-1	ООО "ГЕОпроект"

Согласовано

Взам.инв.№

Подпись и дата

Инв.№ подл.

Разрез 1-1

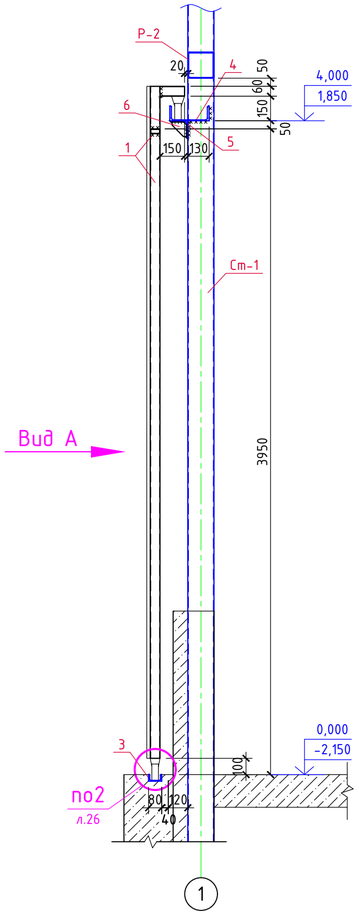

Ворота откатные ВО-2

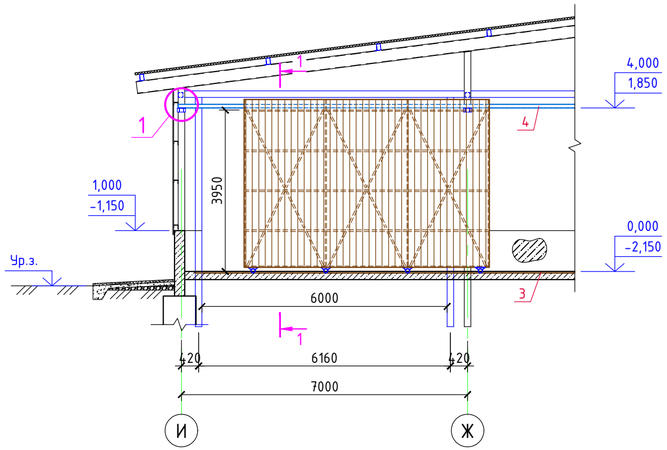

Ворота откатные ВО-2

(Вид А)

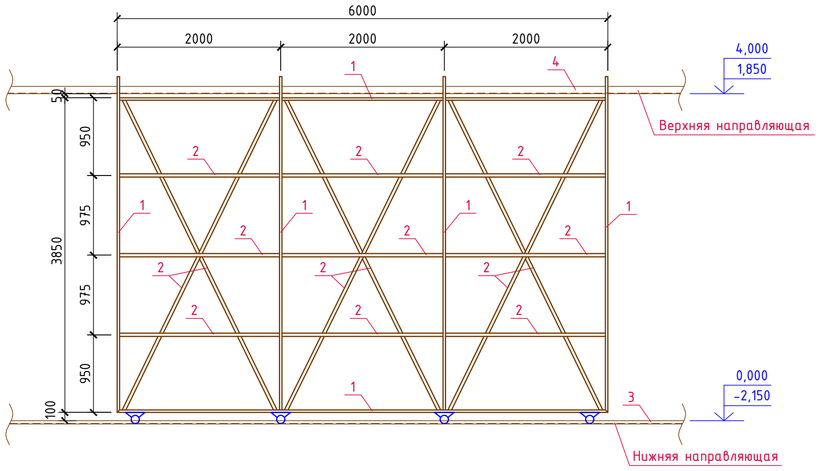

Спецификация материалов

Марка, поз.	Обозначение	Наименование	Кол. шт.	Вес ед.кг.	Примеч.
1	ГОСТ 30245-2012	▫60х30х3,0 Lобщ.=30,0м	-	3,77	113,1кг
2	-----//-----	▫40х40х3,0 Lобщ.=44,0м	-	3,30	145,2кг
3	ГОСТ 8240-97	Швеллер №8П, L=12580	1	88,69	88,69кг
4	-----//-----	Швеллер №24П, L=12580	1	301,92	301,92кг
5	ГОСТ 8509-93	Уголок L100х7, L=200	2	2,16	4,3кг
6	ГОСТ 19903-2015	-6х90х90	4	0,38	1,5кг
7	ГОСТ 34028-2016	ф8 А500С, L=300	25	0,12	3,0кг
		Стальные ролики	8		
		Профнастил С-21-1000-0,7 S=27,2м^2	-	7,4	201,3кг

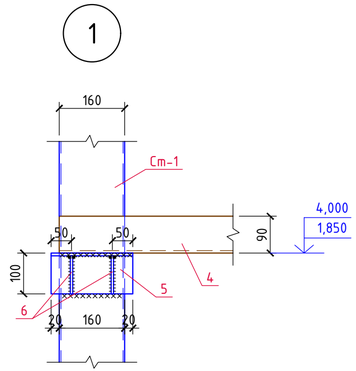

						7-02-21-КМ8	
						"Площадка по выращиванию молодняка крупного рогатого скота молочной породы на 10 000 голов" в с. Казинка Шпаковского района, Ставропольского края"	
Изм.	Колуч.	Лист	N док.	Подпись	Дата		
ГИП		Кулаков			17.12.21	Телятник для разных возрастных групп (позиции 14 - 29 по ГП)	Стадия: Р; Лист: 27; Листов:
Гл. констр.		Паленый			17.12.21		
Исполнит.		Бушман			17.12.21	Ворота откатные ВО-2	ООО "ГЕОпроект"
Н. контр.		Рукинова			17.12.21		

Инв.№ подл. | Подпись и дата | Взам.инв.№

Разрез 1-1

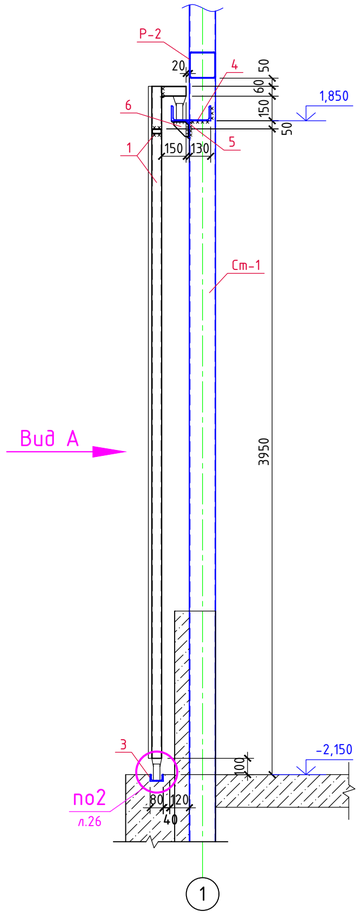

Ворота откатные ВО-3

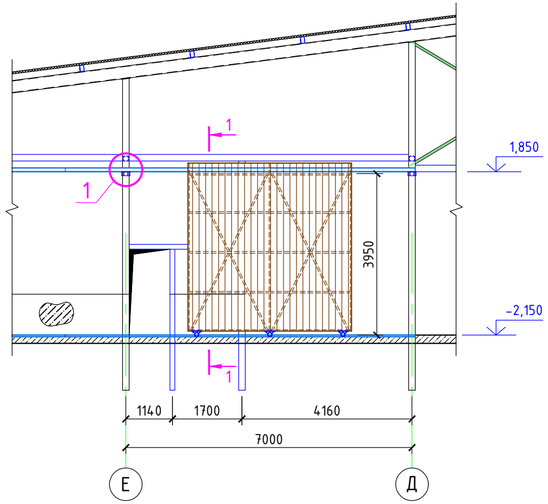

Ворота откатные ВО-3

(Вид А)

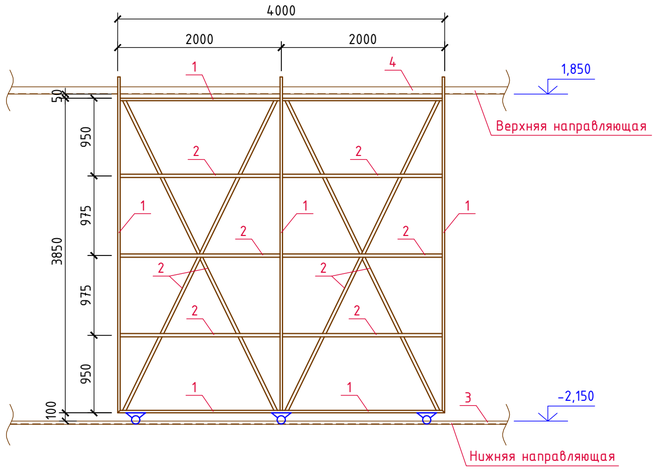

Спецификация материалов

Марка, поз.	Обозначение	Наименование	Кол. шт.	Вес ед.кг.	Примеч.
1	ГОСТ 30245-2012	▫60х30х3,0 Lобщ.=21,0м	-	3,77	79,2кг
2	-----//-----	▫40х40х3,0 Lобщ.=29,5м	-	3,30	97,4кг
3	ГОСТ 8240-97	Швеллер №8П, L=8580	1	60,49	60,49кг
4	-----//-----	Швеллер №24П, L=8580	1	205,92	205,92кг
5	ГОСТ 8509-93	Уголок L100х7, L=200	2	2,16	4,3кг
6	ГОСТ 19903-2015	-6х90х90	4	0,38	1,5кг
7	ГОСТ 34028-2016	ф8 А500С, L=300	18	0,12	2,2кг
		Стальные ролики	6		
		Профнастил С-21-1000-0,7 S=18,1м^2	-	7,4	133,9кг

1

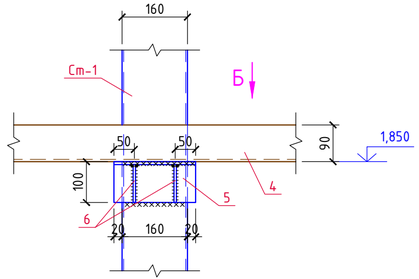

Вид Б

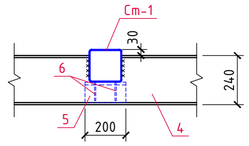

Изм.	Колуч.	Лист	N док.	Подпись	Дата	7-02-21-КМ8	
ГИП		Кулаков			17.12.21	"Площадка по выращиванию молодняка крупного рогатого скота молочной породы на 10 000 голов" в с. Казинка Шпаковского района, Ставропольского края"	
Гл. констр.		Паленый			17.12.21	Телятник для разных возрастных групп (позиции 14 - 29 по ГП)	Стадия: Р; Лист: 28; Листов:
Исполнит.		Бушман			17.12.21	Ворота откатные ВО-3	ООО "ГЕОпроект"
Н. контр.		Рукинова			17.12.21		

Согласовано | Взам.инв.№ | Подпись и дата | Инв.№ подл.

Калитка К-1

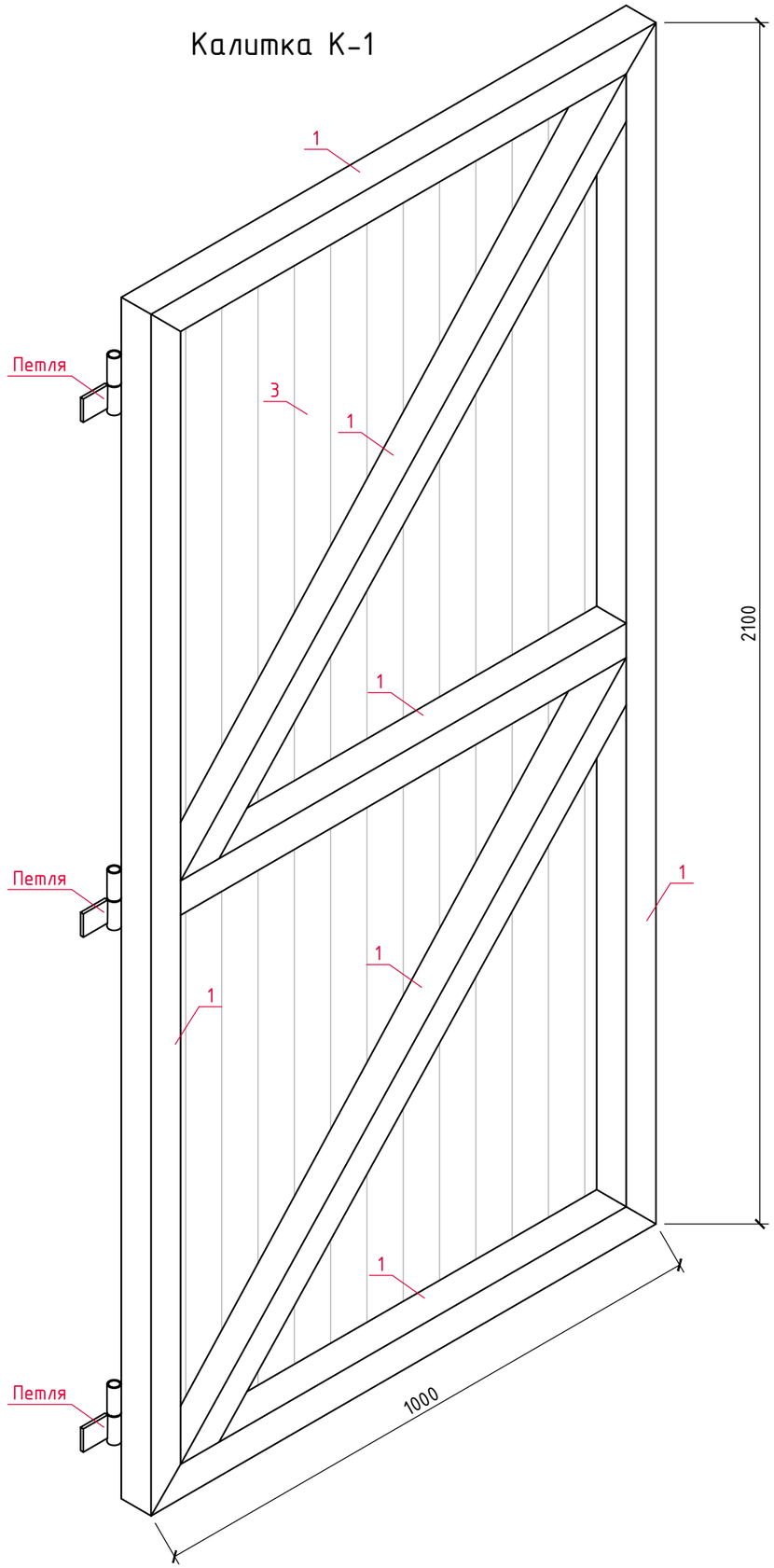

Спецификация материалов на калитку металлическую К-1

Марка, поз.	Обозначение	Наименование	Кол. шт.	Вес ед.кг.	Примеч.
1	ГОСТ 8732-78	□40х40х3,0 Lобщ.=10,2м	-	3,30	33,7кг
2		Петля	3	1,9	5,7кг
3		Профнастил С-21-1000-0,7 S=2,3м^2	-	7,4	17,0кг
		ИТОГО:	-	-	56,4 кг

Изм.	Кол.уч.	Лист	N док.	Подпись	Дата
ГИП		Кулаков			17.12.21
Гл. констр.		Паленый			17.12.21
Исполнит.		Бушман			17.12.21
Н. контр.		Рукинова			17.12.21

7-02-21-КМ8

"Площадка по выращиванию молодняка крупного рогатого скота молочной породы на 10 000 голов" в с. Казинка Шпаковского района, Ставропольского края"

Телятник для разных возрастных групп (позиции 14 - 29 по ГП)

Стадия	Лист	Листов
Р	29	

Калитка К-1

ООО "ГЕОпроект"

Инв.№ подл. | Подпись и дата | Взам.инв.№

ТЕХНИЧЕСКАЯ СПЕЦИФИКАЦИЯ МЕТАЛЛА

Наименование профиля ГОСТ, ТУ	Наименование или марка металла ГОСТ, ТУ	Номер или размеры профиля	№ п.п.	Масса металла по элементам конструкций, т								Общая масса, т
				Колонны и стойки фахверка	Стеновые ригели	Балки покрытия	Прогоны покрытия	Фонарь световой	Связи, распорки			
Профили стальные гнутые замкнутые сварные квадратные и прямоугольные для строительных конструкций по ГОСТ 30245-2003 и по ГОСТ 8645-68	С245 ГОСТ 27772-88*	□160х160х5,0	1	32,18					2,86			35,04
		□160х100х5,0	2				51,59					51,59
		□120х120х5,0	3	0,19					33,88			34,07
		□80х80х5,0	4						3,51			3,51
		□60х60х4,0	5					12,08				12,08
		□60х60х5,0	6						1,95			1,95
		□40х20х2,0	7		4,12							4,12
		□30х20х2,0	8						0,14			0,14
	Итого:		9	32,37	4,12		51,59	12,08	42,34			142,50
Всего профиля:			10	32,37	4,12		51,59	12,08	42,34			142,50
Уголки стальные горячекатаные по ГОСТ 8509-93 и по ГОСТ 8510-86*	С245 ГОСТ 27772-88*	L100х63х6,0	11				0,44					0,44
		L125х125х8	12						1,60			1,60
		L90х90х6	13		0,24							0,24
		L75х75х6	14		0,68		0,97					1,65
		L50х50х5	15				0,94					0,94
	Итого:		16		0,92		2,35		1,60			4,87
Всего профиля:			17		0,92		2,35		1,60			4,87
Швеллеры стальные горячекатаные по ГОСТ 8240-97	С245 ГОСТ 27772-88*	С16П	18			1,1						1,1
		С30П	19			33,40						33,40
			20									
	Итого:		21			34,50						34,50
Всего профиля:			22			34,50						34,50
Швеллеры стальные гнутые равнополочные по ГОСТ 8278-83	С245 ГОСТ 27772-88*	⌐ 120х80х4	23		3,93							3,93
			24									
			25									
	Итого:		26		3,93							3,93
Всего профиля:			27		3,93							3,93
Сетки металлические проволочные по ГОСТ 2715-75	С245 ГОСТ 27772-88*	ф1,6 Вр-I	28		1,69							1,69
			29									
	Итого:		30		1,69							1,69
Всего профиля:			31		1,69							1,69
Сталь листовая горячекатаная по ГОСТ 19903-74*	С245 ГОСТ 27772-88*	t20	32	0,68								0,68
		t16	33			0,64						0,64
		t12	34			0,98						0,98
		t10	35	0,53								0,53
		t8	36			0,21	0,28					0,49
		t6	37						0,24			0,24
	Итого:		38	1,21		1,83	0,28		0,24			3,56
	С345-5 ГОСТ 27772-88*	t12	39	3,93								3,93
		t20	40	4,23								4,23
			41									
	Итого:		42	8,16								8,16
Всего профиля:			43	9,37		1,83	0,28		0,24			11,72
Общая масса металла по объекту:			44									199,21
В том числе по маркам стали:	С245		45									191,05
	С345-5		46									8,16
			47									
			48									

1. В спецификации не учтены расходы на раскрой металла.

Изм.	Кол.уч.	Лист	N док.	Подпись	Дата
ГИП		Кулаков			17.12.21
Гл. констр.		Паленый			17.12.21
Исполнит.		Бушман			17.12.21
Н. контр.		Рукинова			17.12.21

7-02-21-КМ8

"Площадка по выращиванию молодняка крупного рогатого скота молочной породы на 10 000 голов" в с. Казинка Шпаковского района, Ставропольского края"

Телятник для разных возрастных групп (позиции 14 - 29 по ГП)	Стадия	Лист	Листов
	Р	30	
Техническая спецификация металла	ООО "ГЕОпроект"		

Инв.№ подл. | Подпись и дата | Взам.инв.№